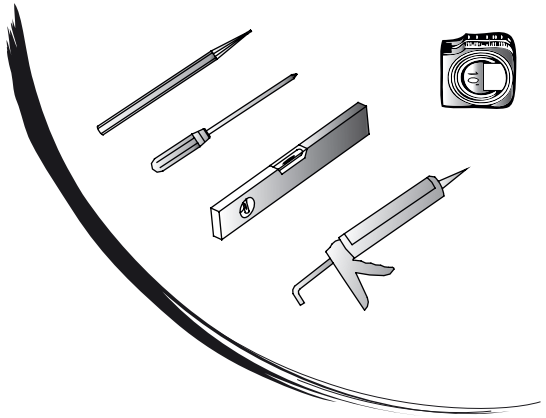

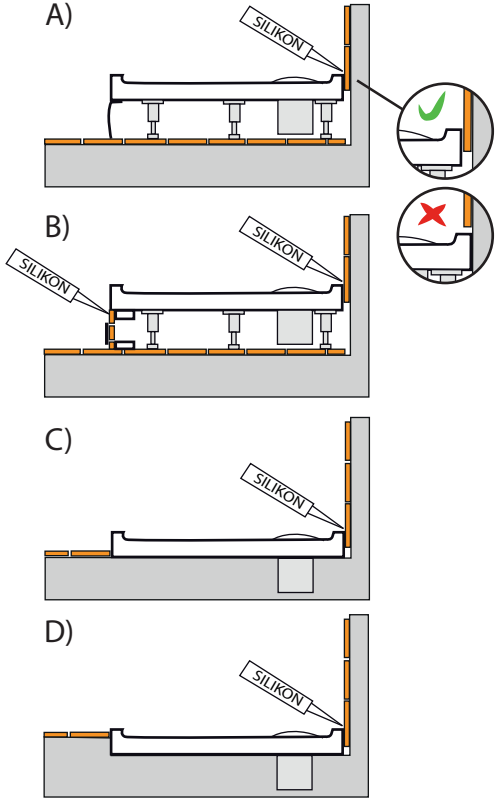
A)
SILIKON
B)
SILIKON
SILIKON
C)
SILIKON
D)
SILIKON

A
x5
B
x5

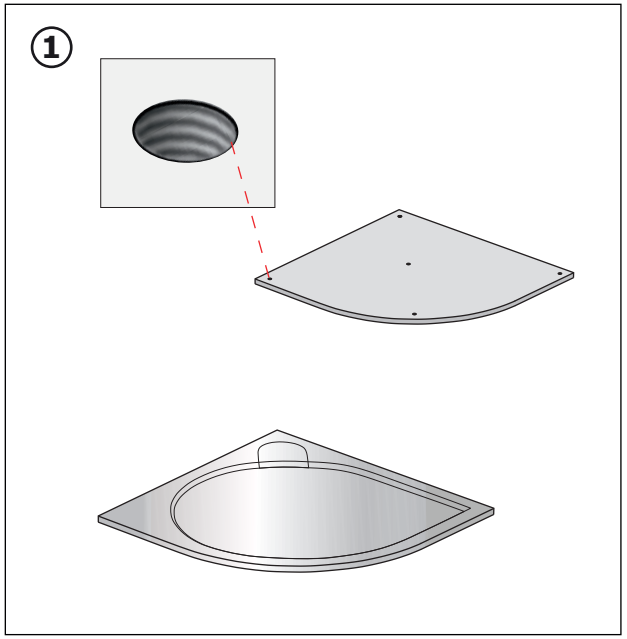
1

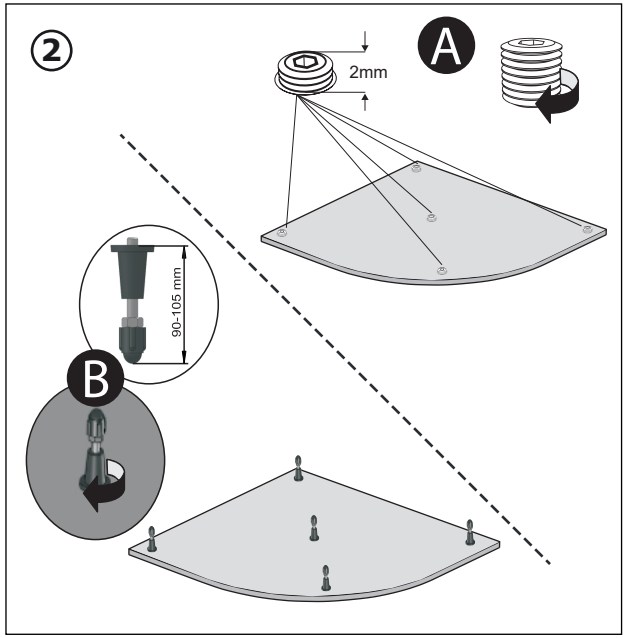
2
2mm
A
90-105 mm
B

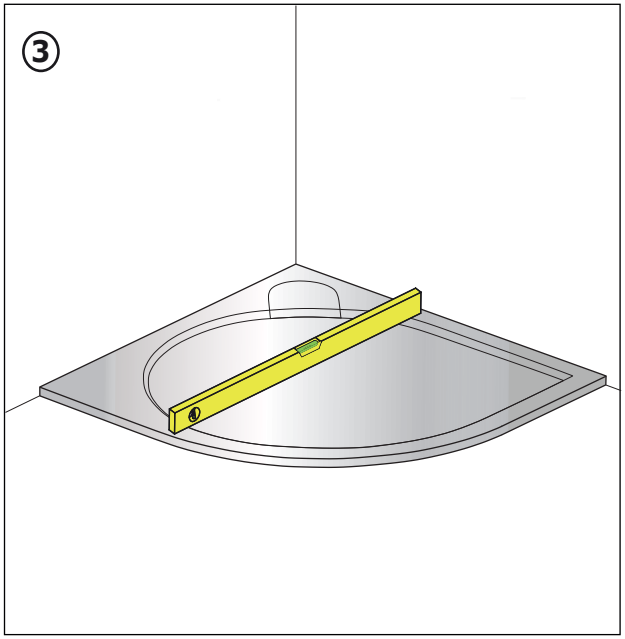
3

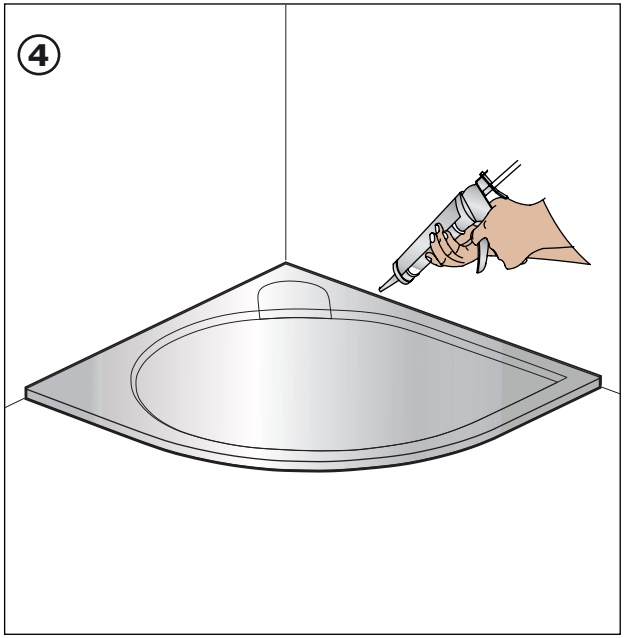
4