NATUREL® by INTEDOOR®

ARTDECO80RBBU
ARTDECO60RBBU
ARTDECO80BMBU
ARTDECO60BMBU

Instalační návod
Inštalacný návod
Mounting Instruction
Montageanleitung
Инструкция по установке
Instrucciones de instalación
Telepitési útmutató

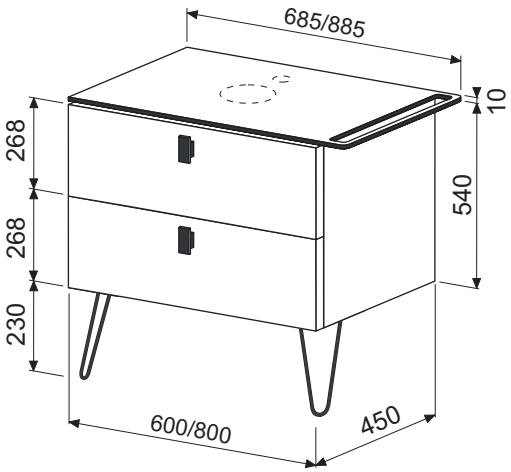

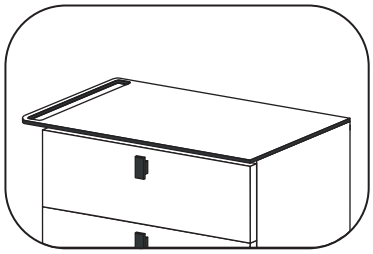

1

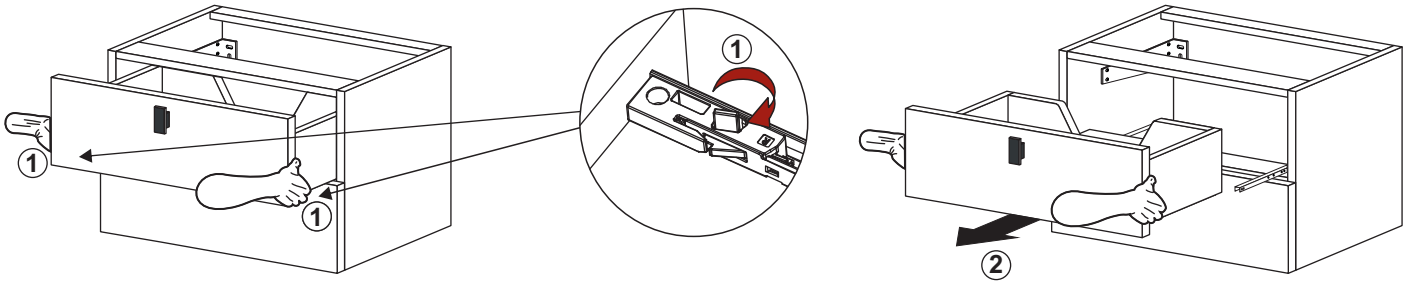

2

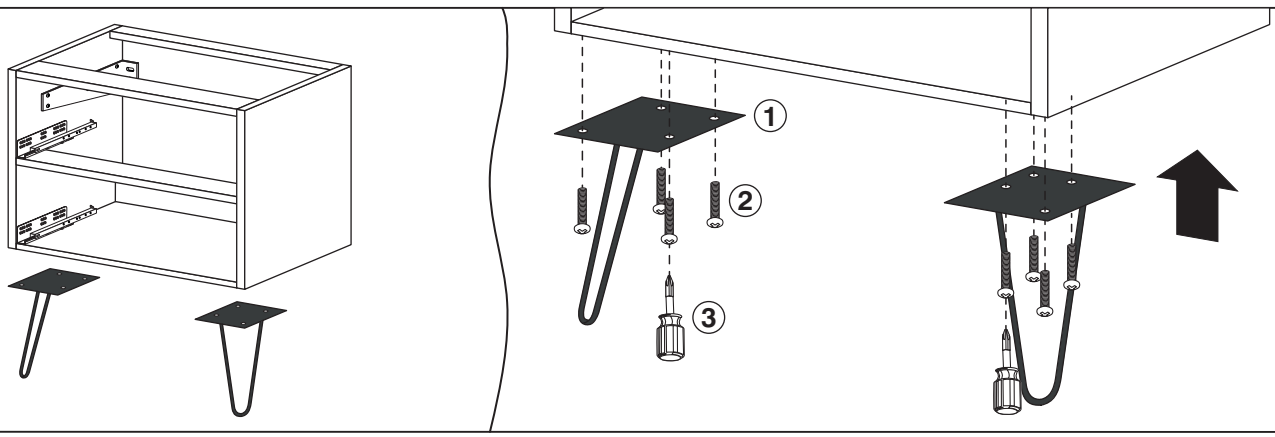

3

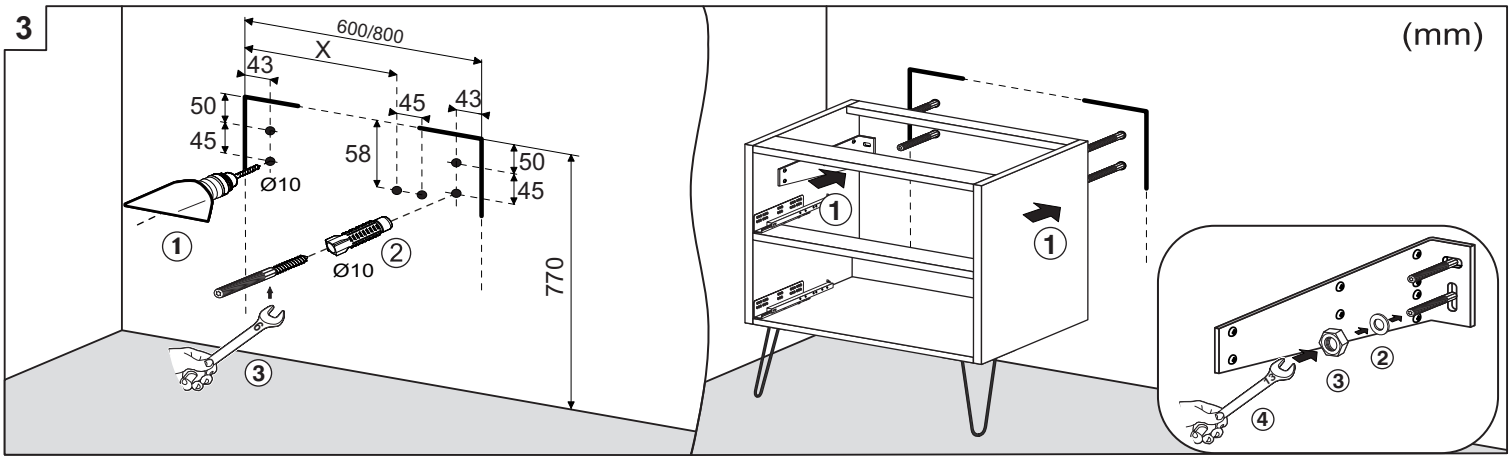
600/800
X
43
45
43
50
45
58
50
45
Ø10
Ø10
770
(mm)

4

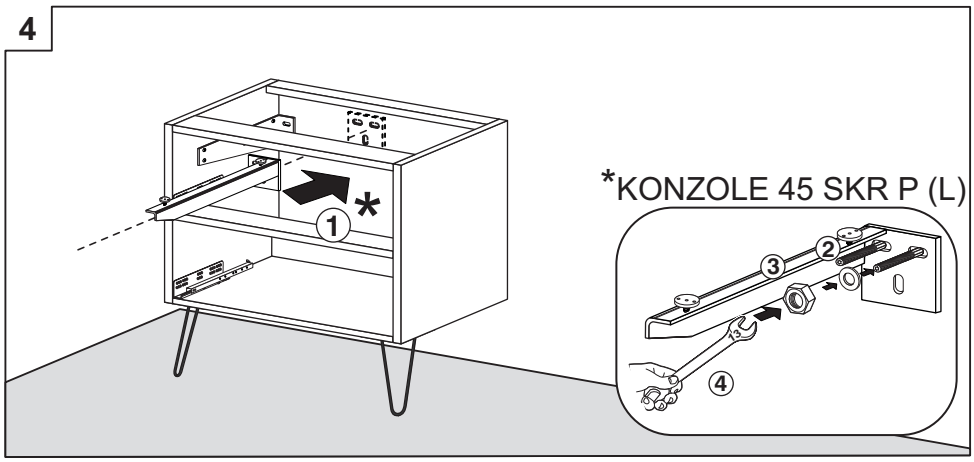
*KONZOLE 45 SKR P (L)

5

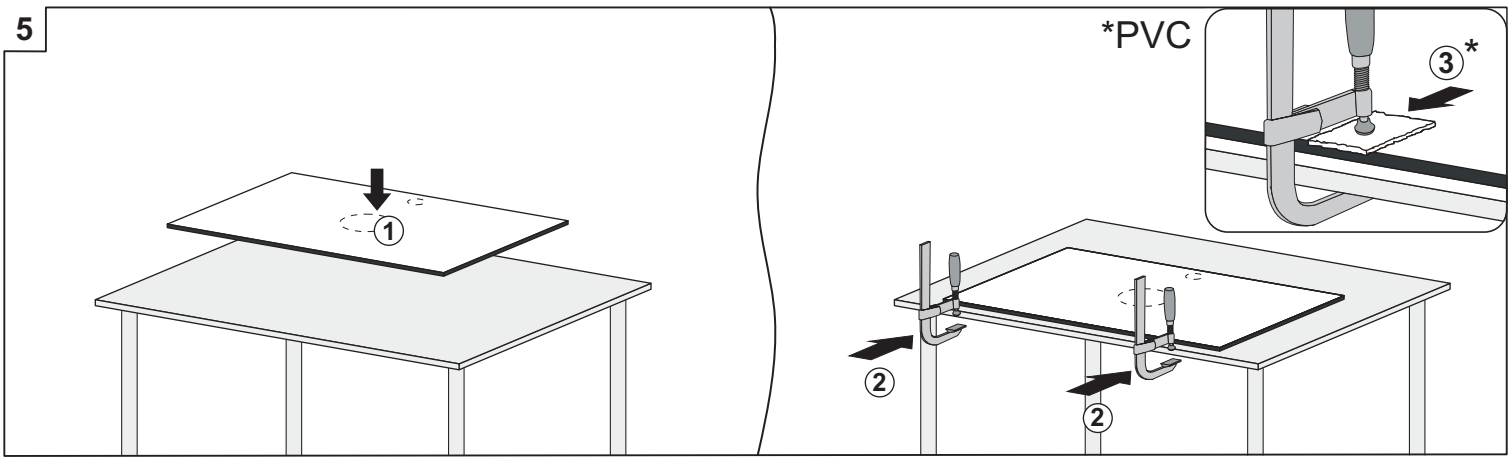
*PVC

6

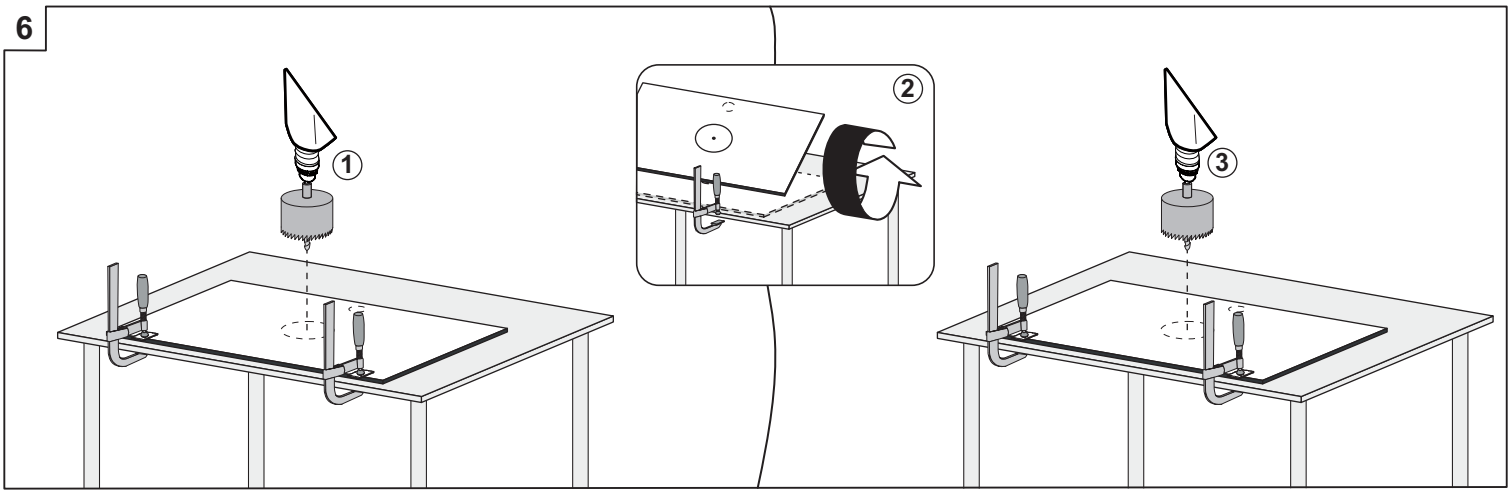

7

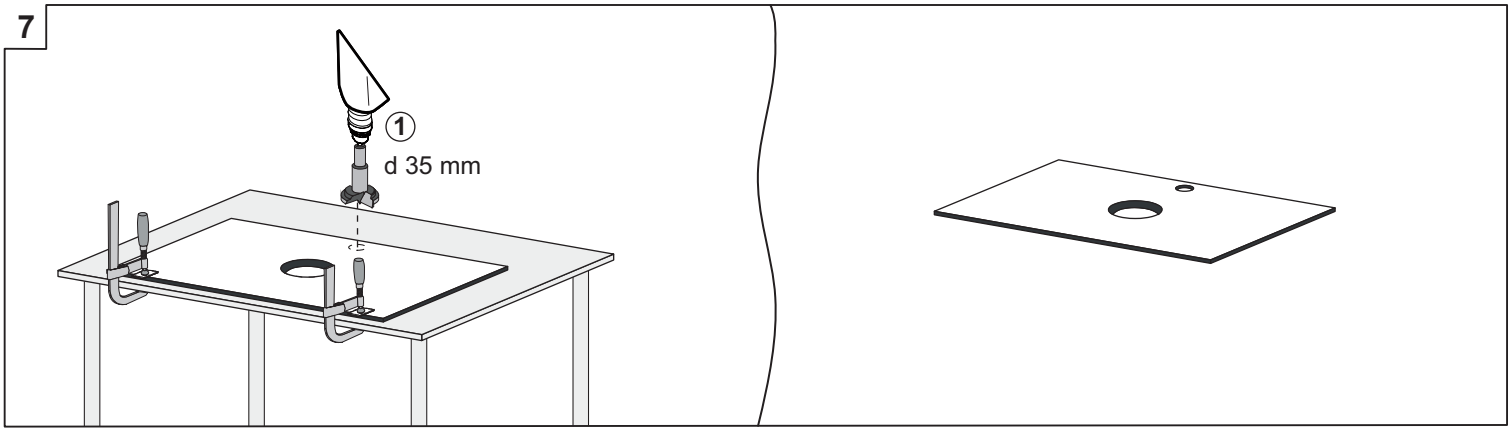

8

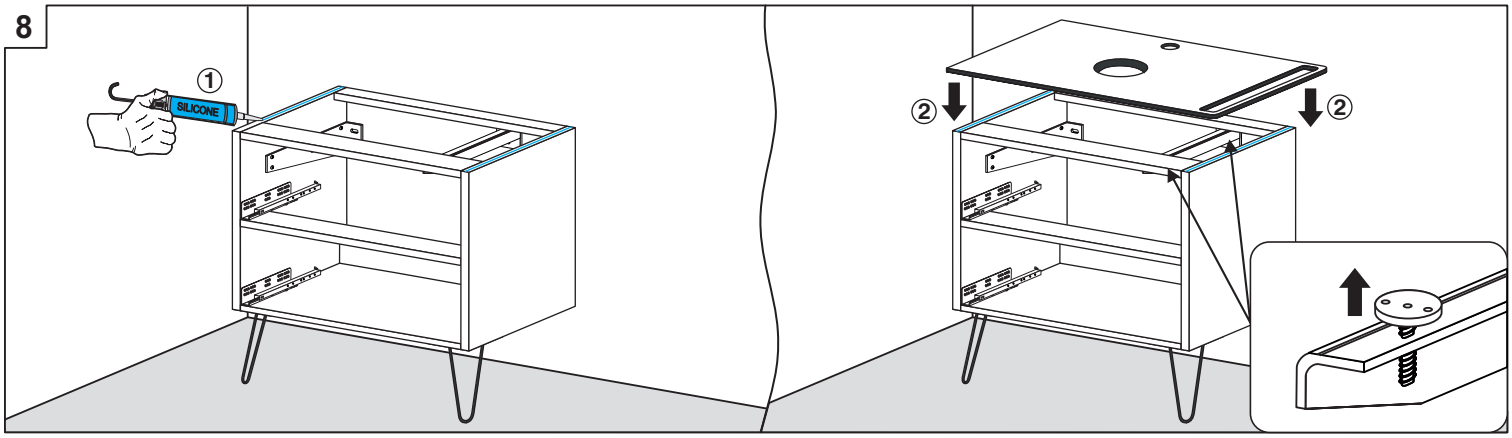
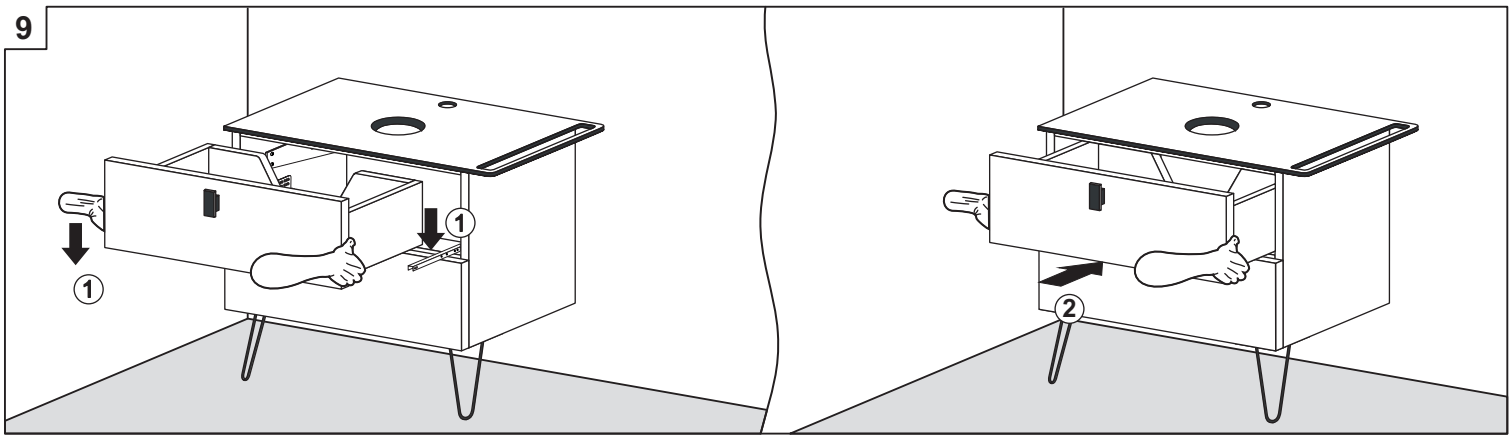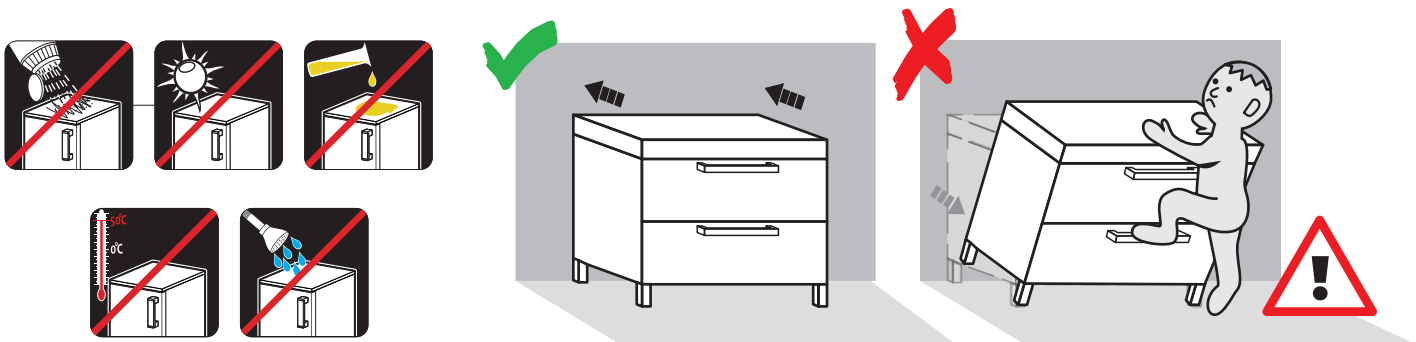
9