Swiss Aqua Technologies

Instalacní návod
Inštalacný návod
Mounting Instruction
Montageanleitung

Инструкция по установке
Instrucciones de instalación
Telepítési utasítások

SATBRE030RREXVP

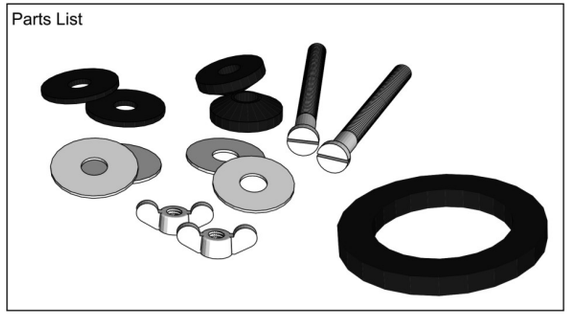

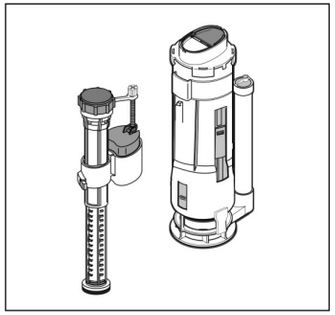

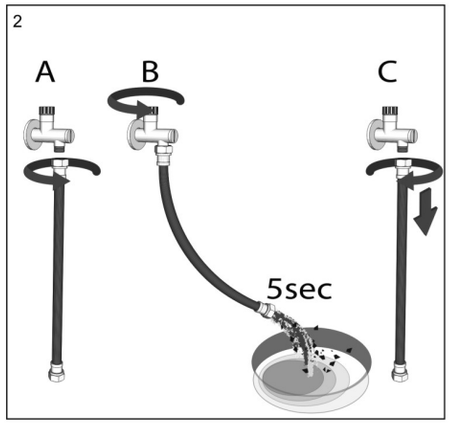

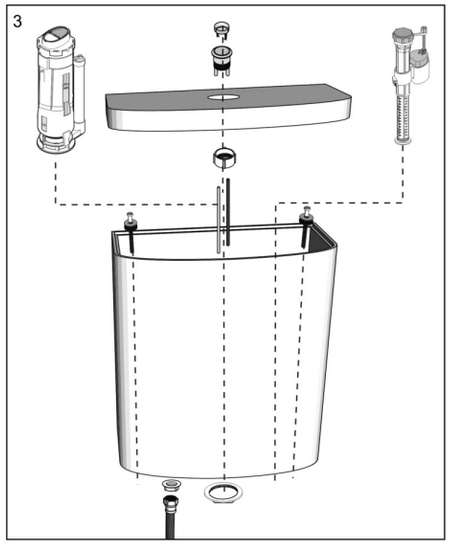

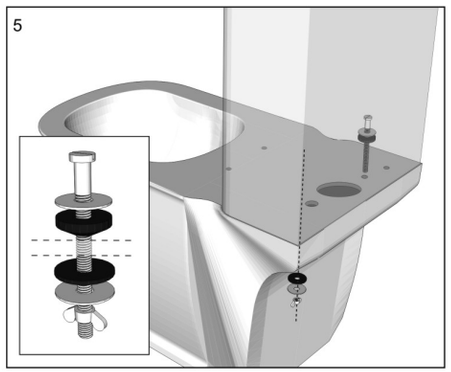

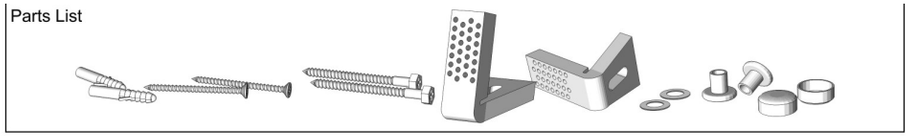

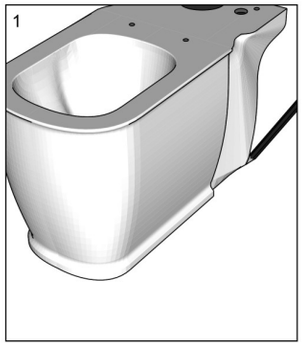

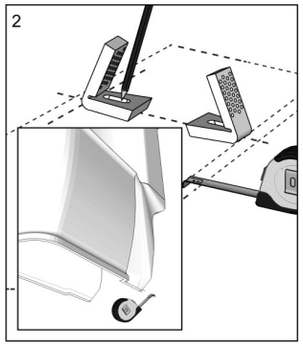

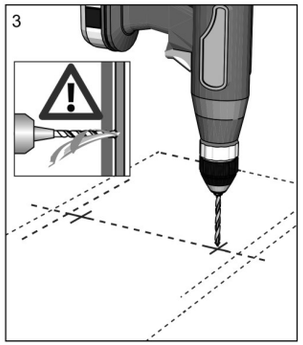

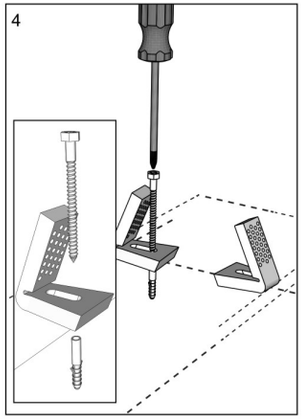

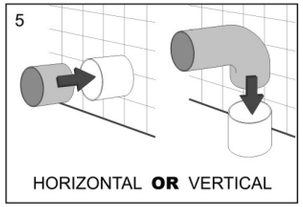

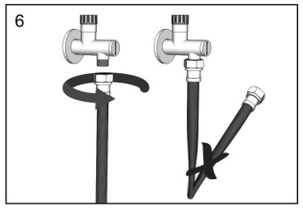

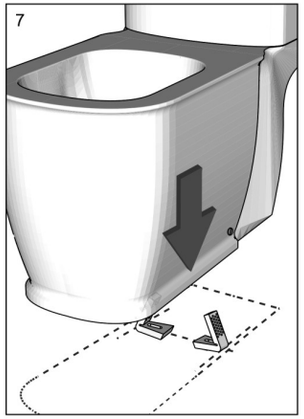

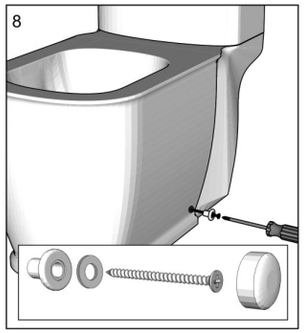

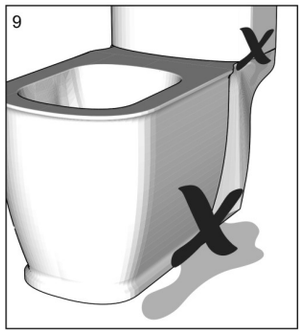

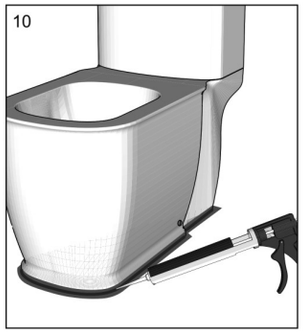

Swiss Aqua Technologies

Instalacní návod
Inštalacný návod
Mounting Instruction
Montageanleitung

Инструкция по установке
Instrucciones de instalación
Telepítési utasítások
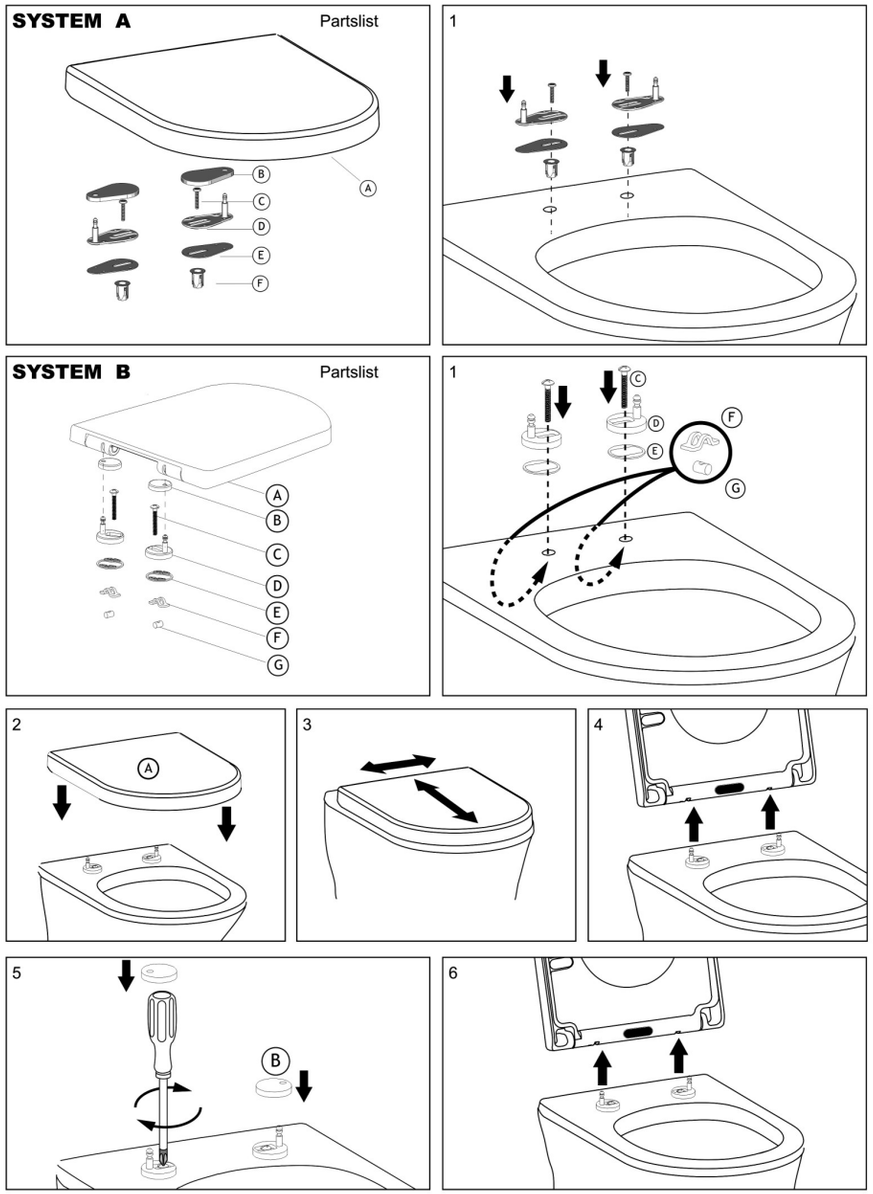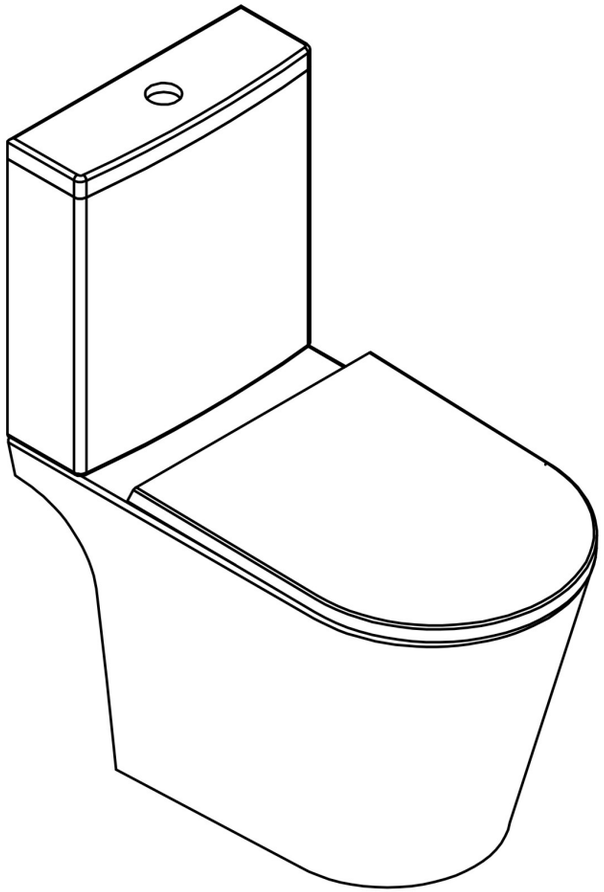
SATBRE030RREXVP