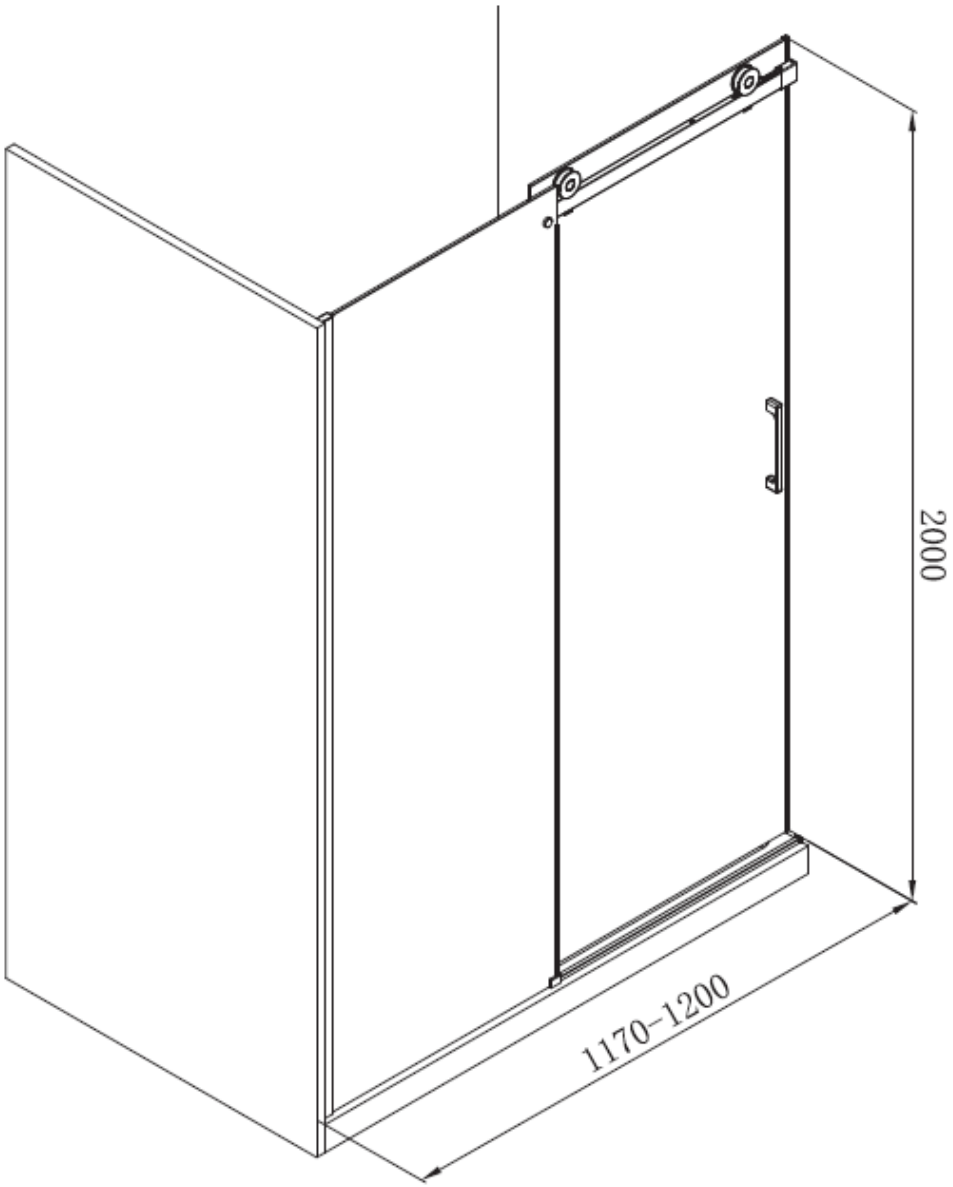
2000
1170-1200

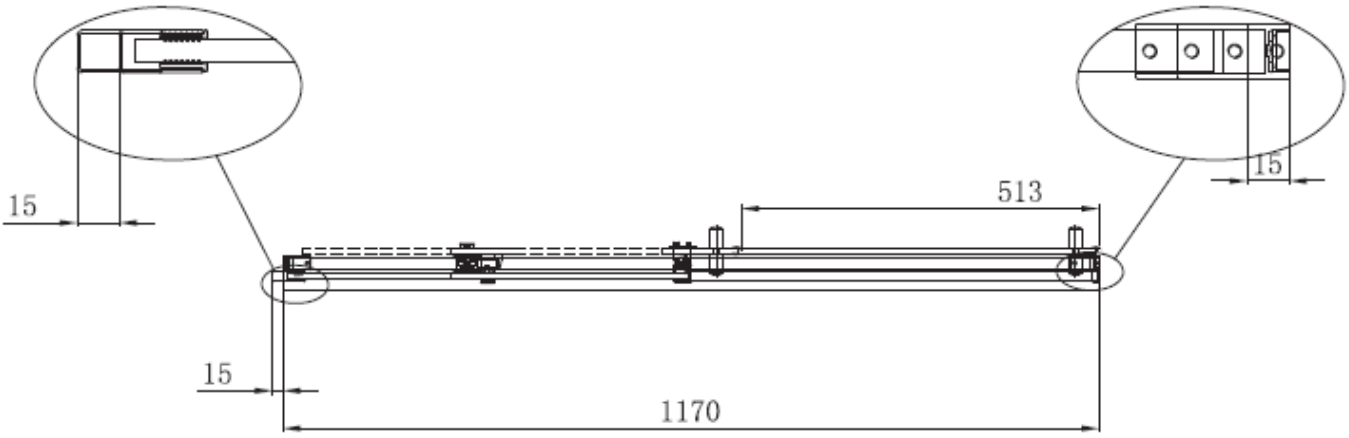
15
513
15
15
1170

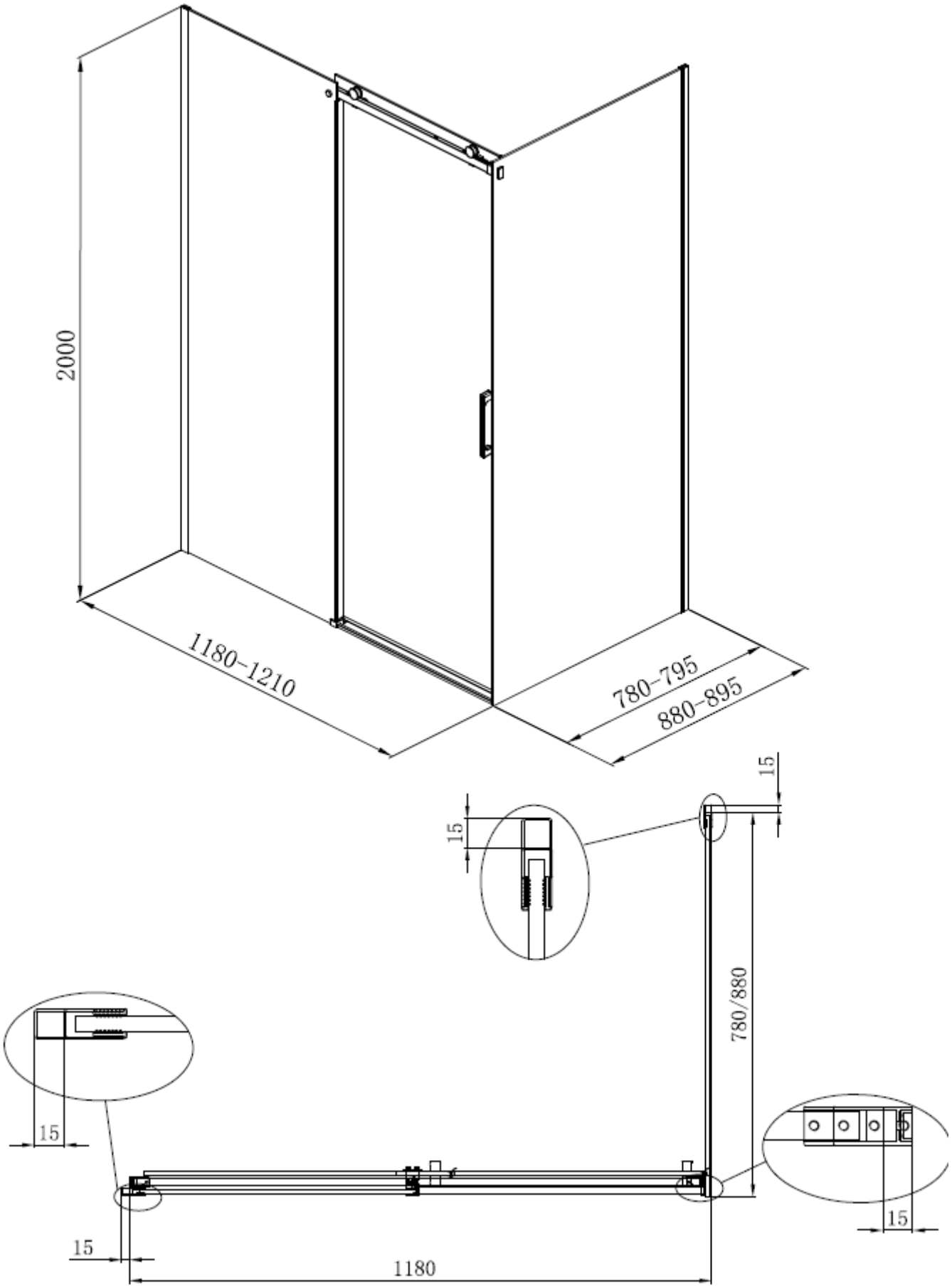
2000
1180-1210
780-795
880-895
15
15
780/880
15
15
15
1180

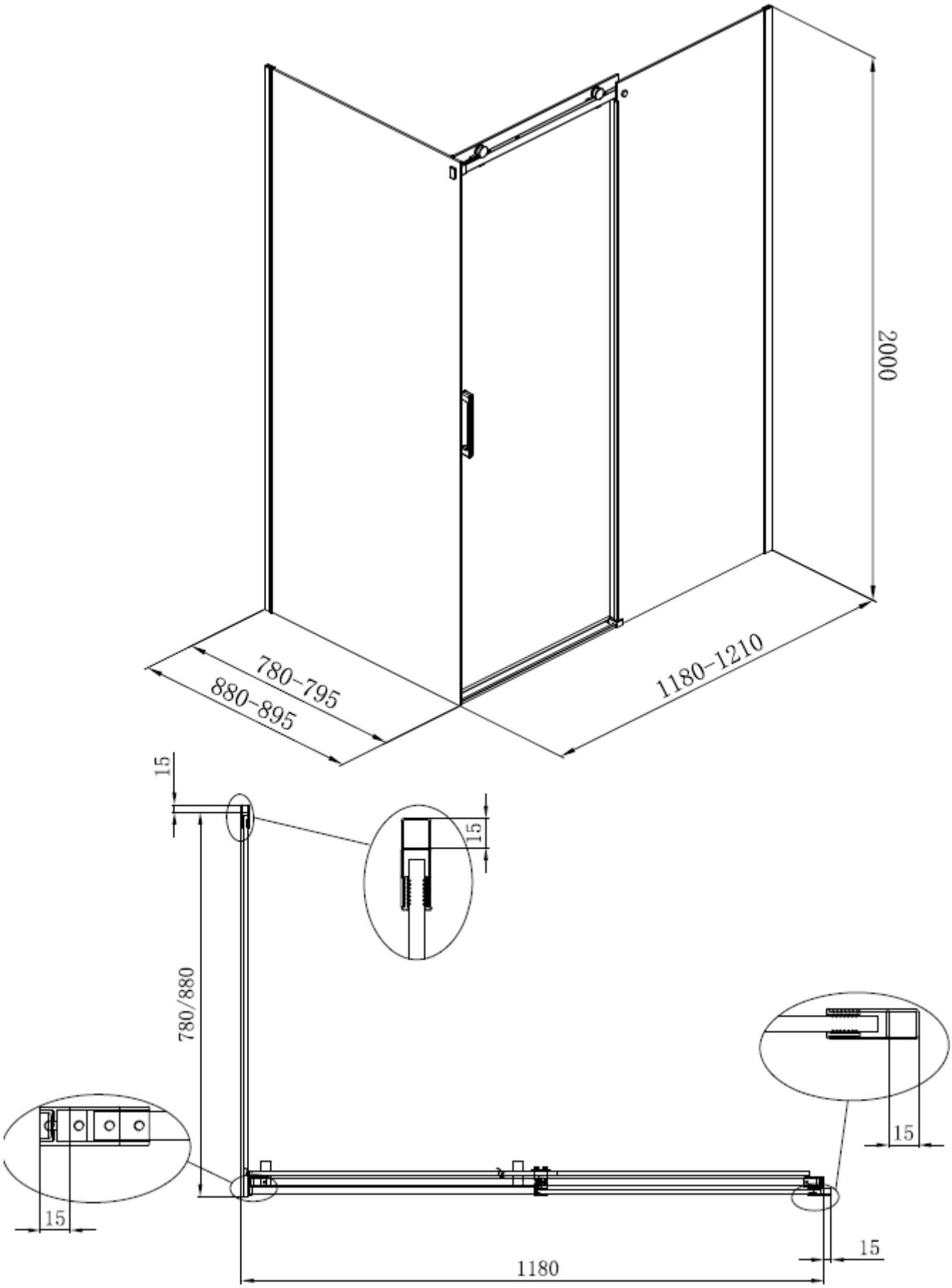
2000
780-795
880-895
1180-1210
15
15
780/880
15
15
15
1180