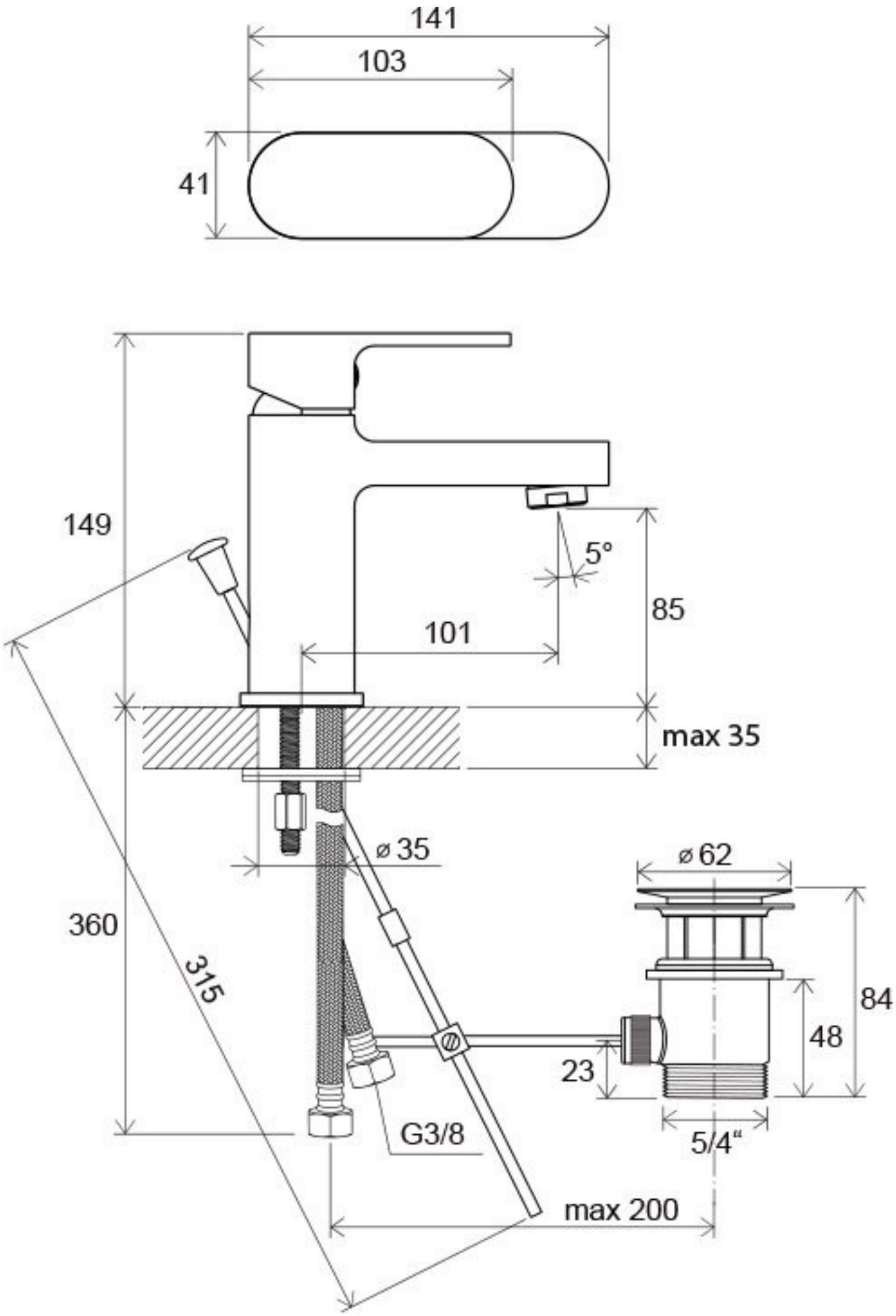
141
103
41
149
5°
85
101
max 35
ø 35
ø 62
360
315
84
48
23
G3/8
5/4"
max 200