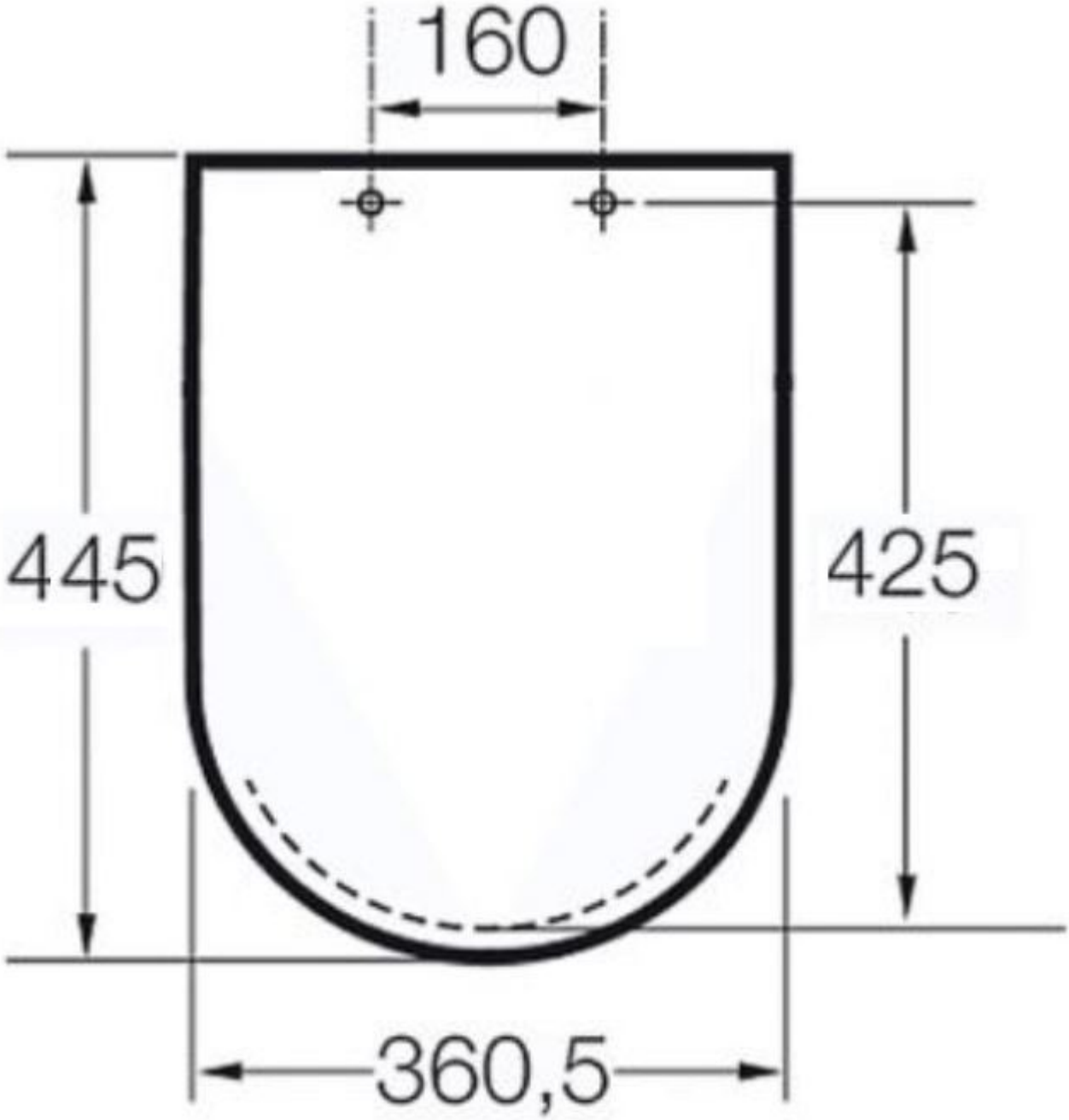
160
445
425
360,5