S-line
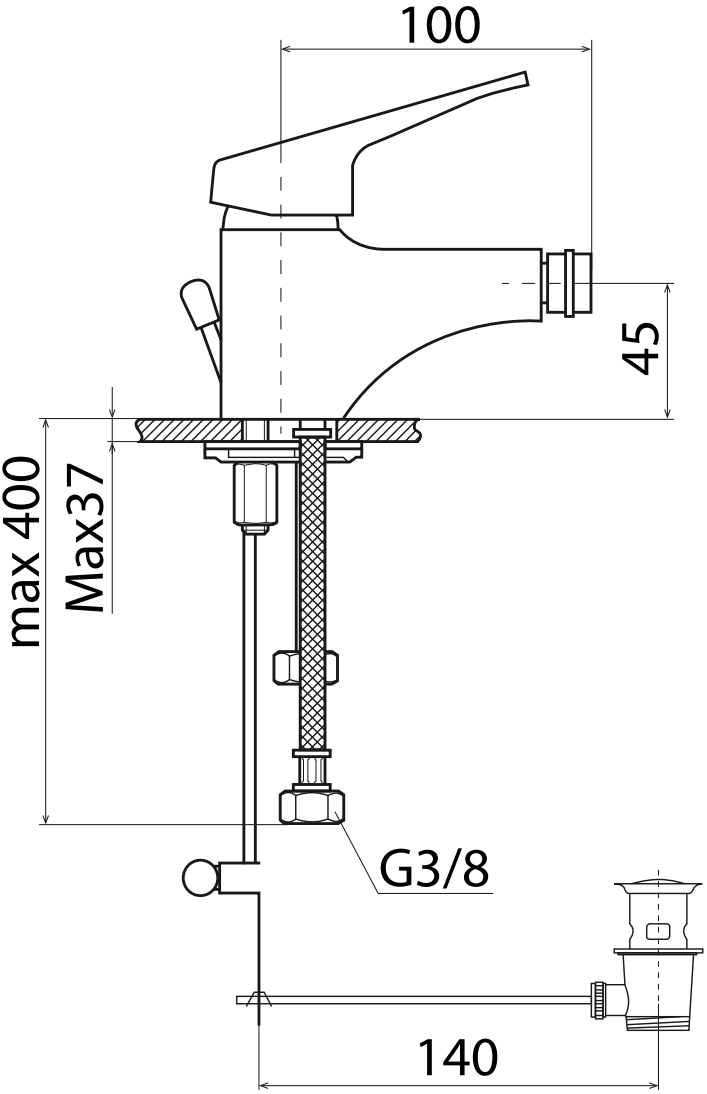
SL235