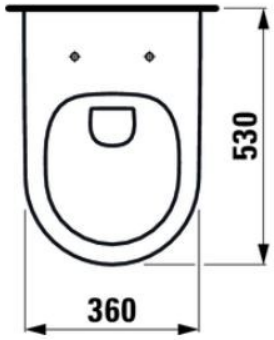
530
360

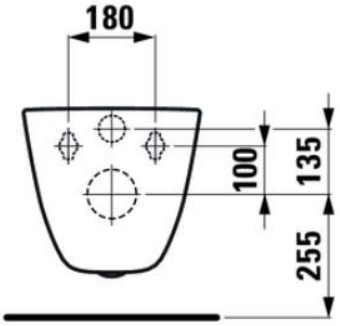
180
100
135
255

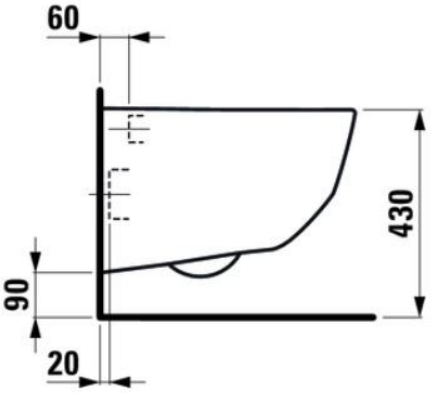
60
430
90
20