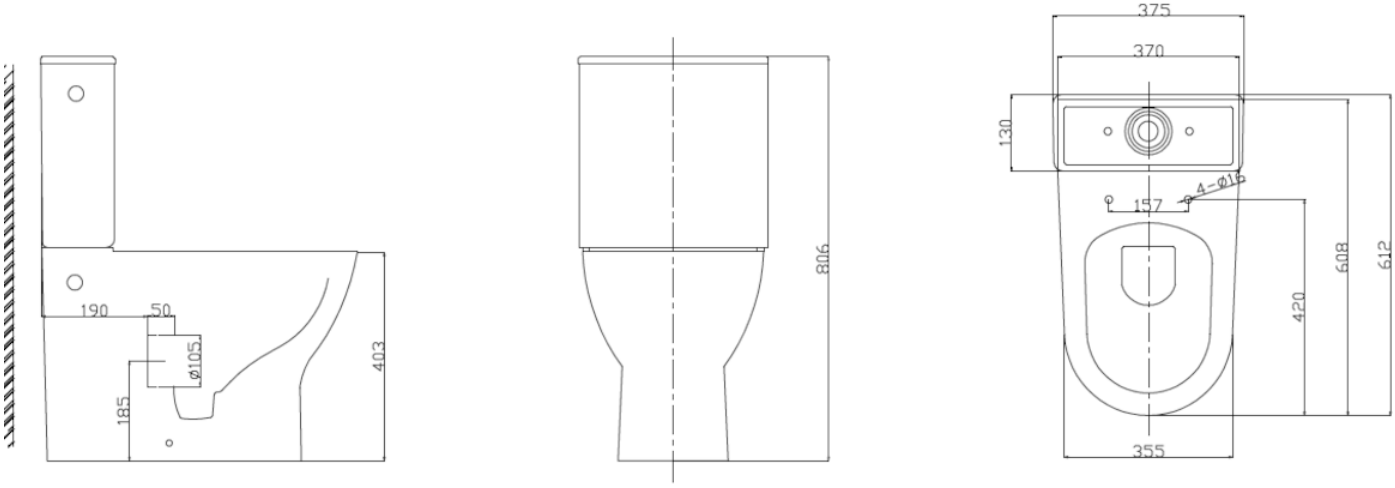
190
50
ø105
185
403
806
375
370
130
4-ø16
157
420
608
612
355