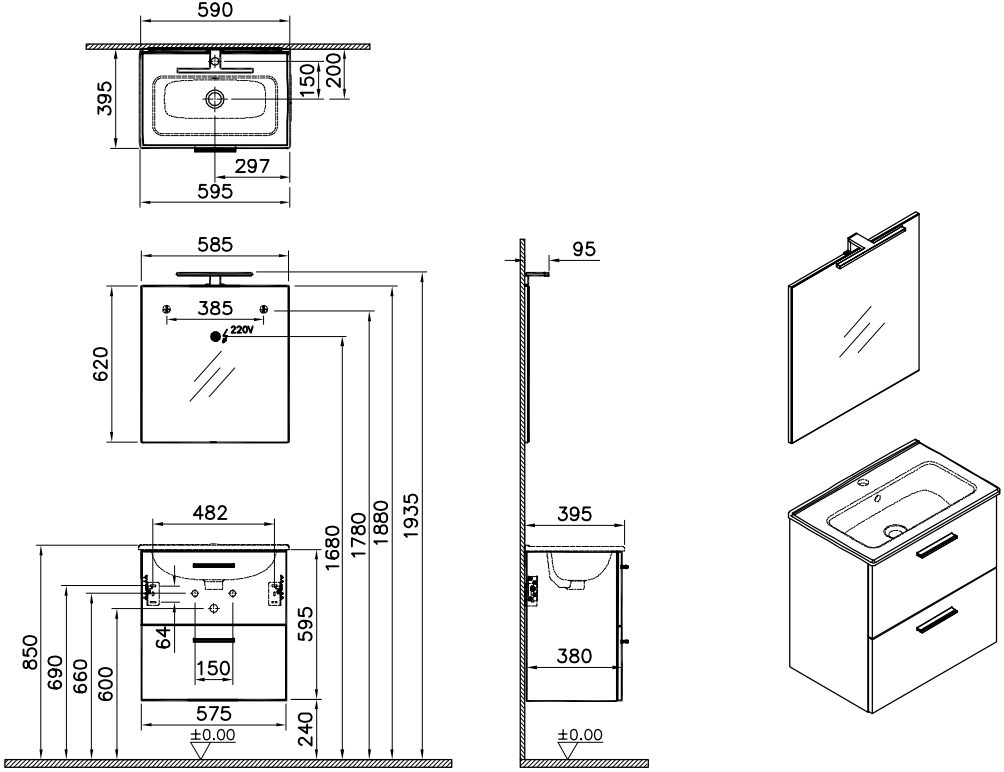
590
395
150
200
297
595
585
385
220V
620
482
1680
1780
1880
1935
850
690
660
600
64
150
595
575
240
±0.00
95
395
380
±0.00