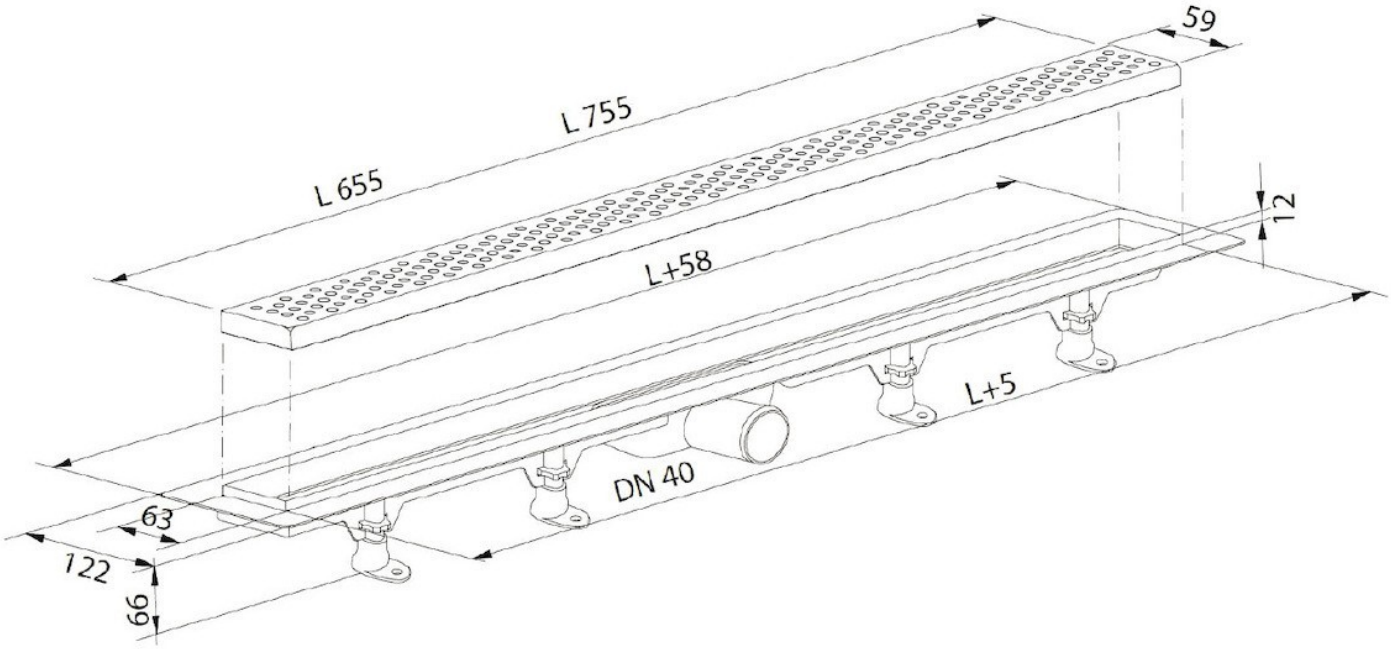
59
L 755
L 655
12
L+58
L+5
DN 40
63
122
66