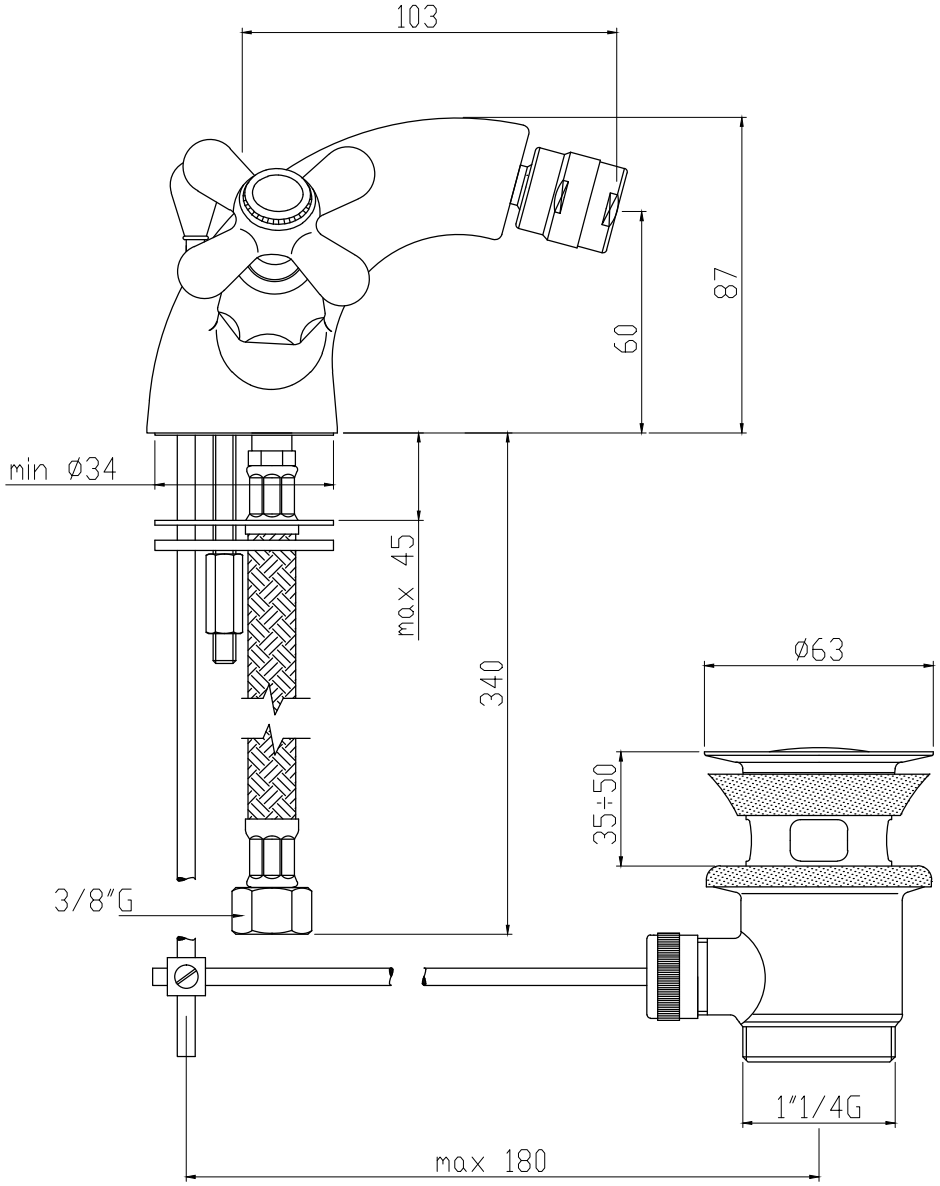

SMUSSI NON QUOTATI	RAGGI NON QUOTATI	RUGOSITA' Ra IN µm			PESO		MATERIALE	FORMATO
					GRUPPO TECNICI		VARI	A2
REVISIONE	REV.	A	B	C	D	E	F	G	H	SOSTITUISCE	DATA / FIRMA
	DATA									SOSTITUITO DA	DATA / FIRMA
	NOME										
		DISEGNATO	CONTROLLATO	APPROVATO	VERIF. NORME	QUOTE SENZA INDICAZIONE DI TOLLERANZA		SCALA
DATA		08/06/2005				Tolleranza generale ± 0.1		1:1
NOME		ALTEA G.						

DESCRIZIONE

GRUPPO MONOBLOCCO BIDET SCARICO AUTOMATICO 1"1/4

SERIE: IRIS

CODICE N°: IR135...