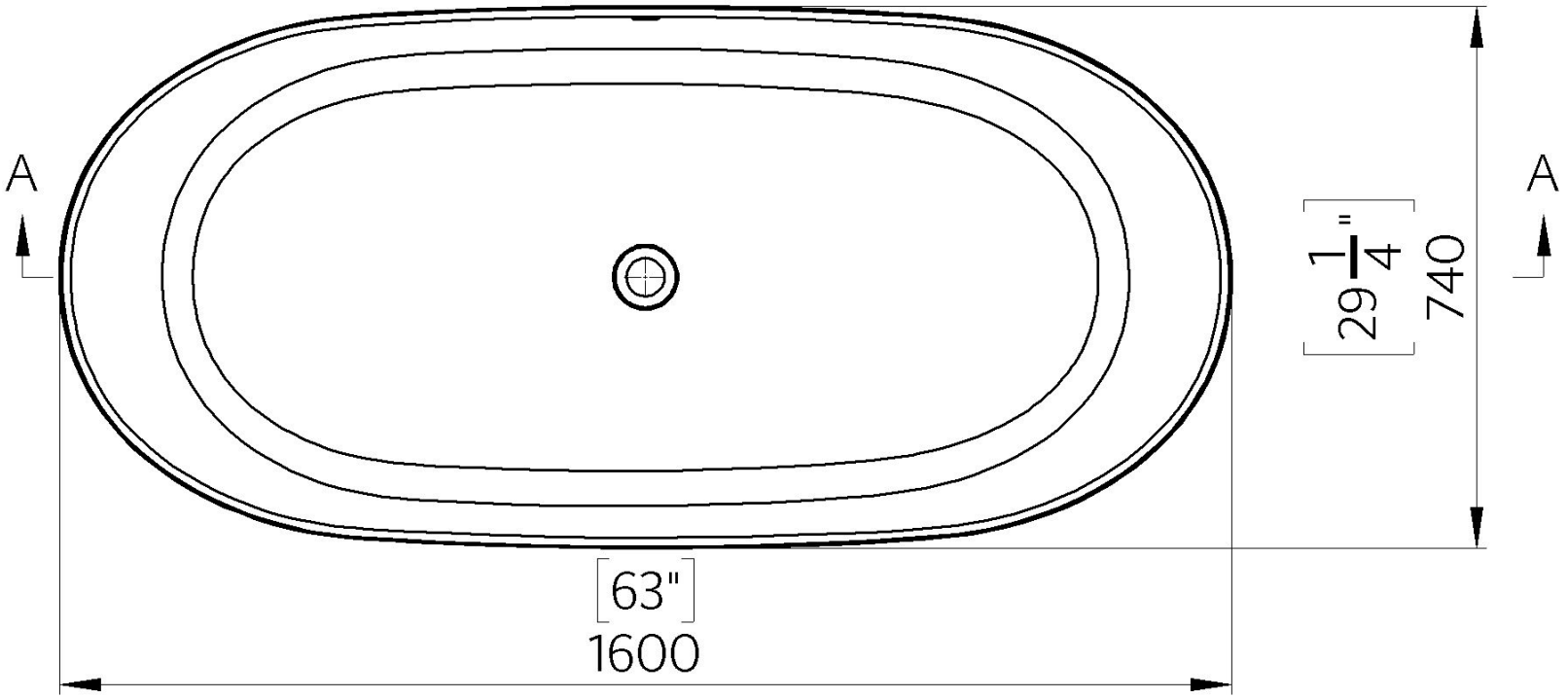

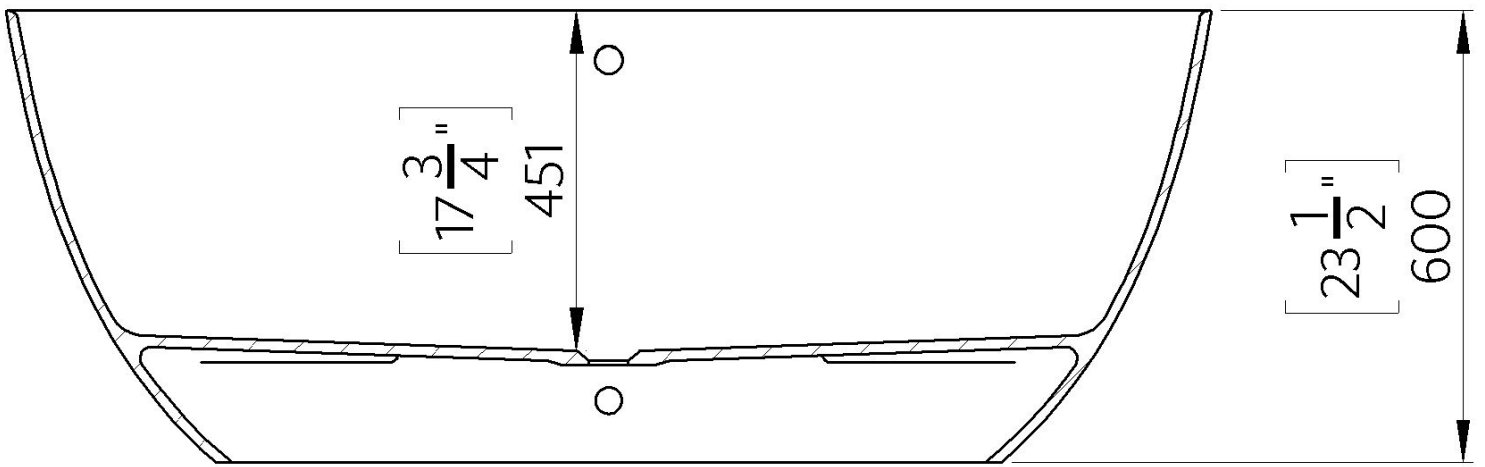
A-A