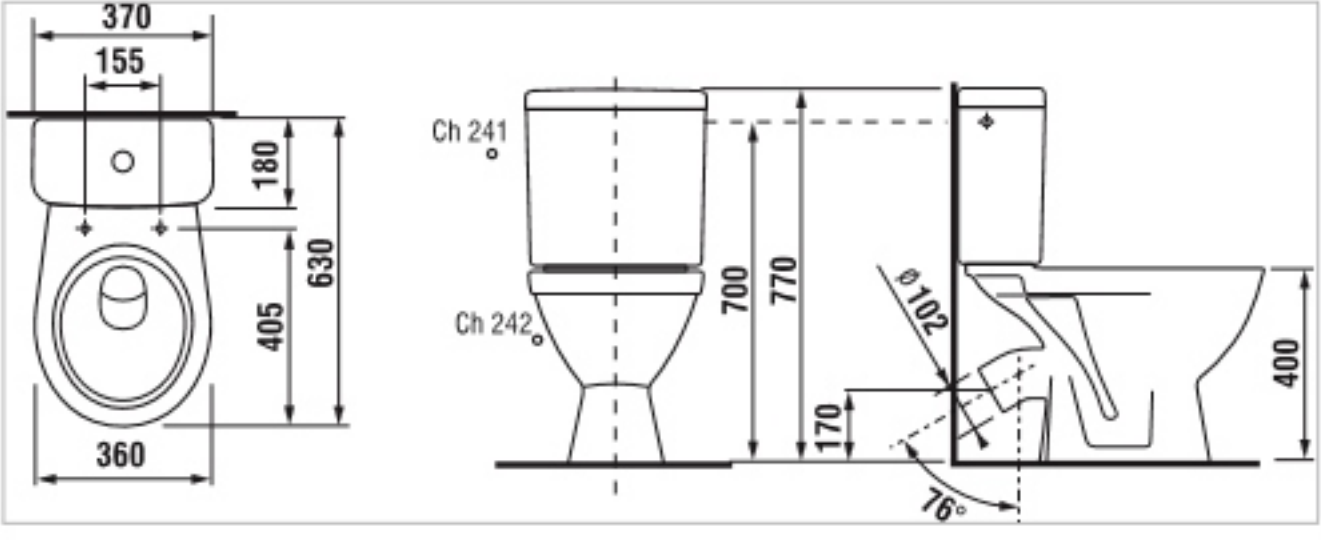
370
155
180
630
405
360
Ch 241
Ch 242
700
770
Ø102
170
76°
400