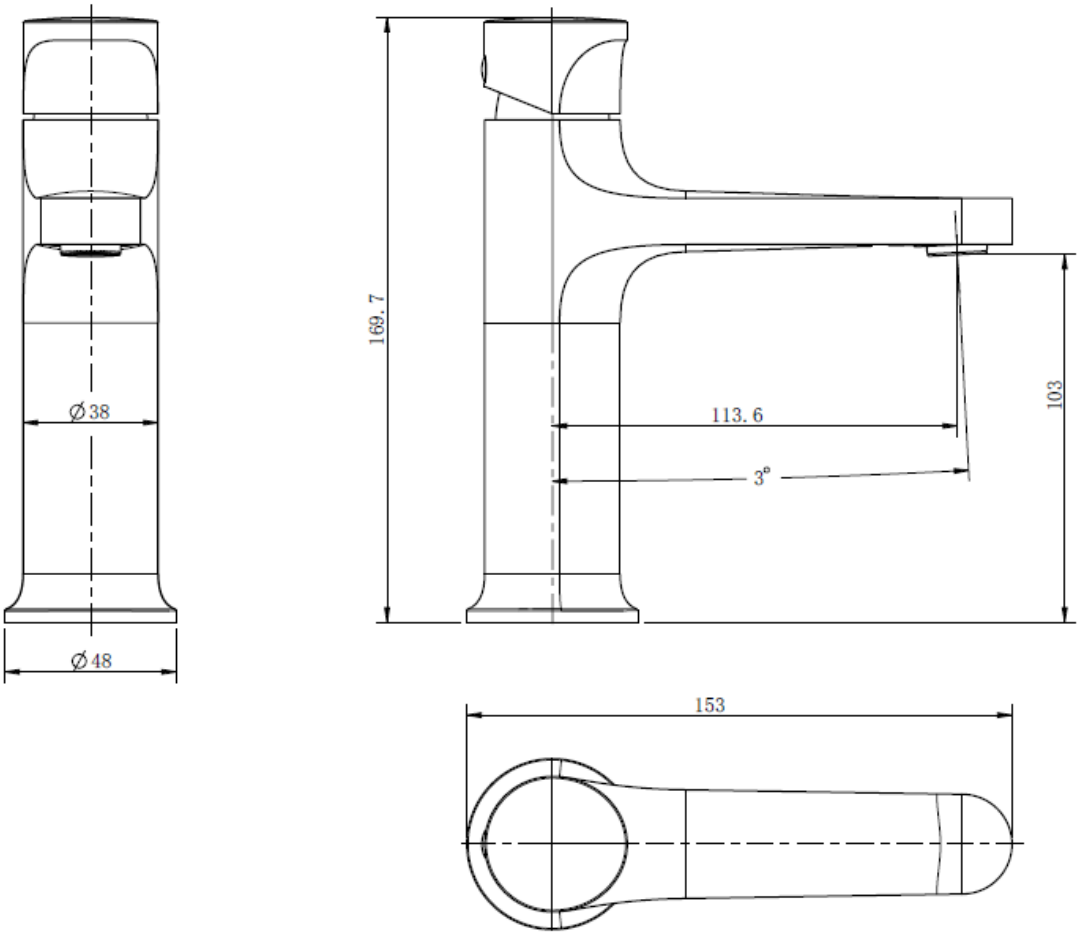
Ø38
Ø48
169.7
113.6
3°
103
153