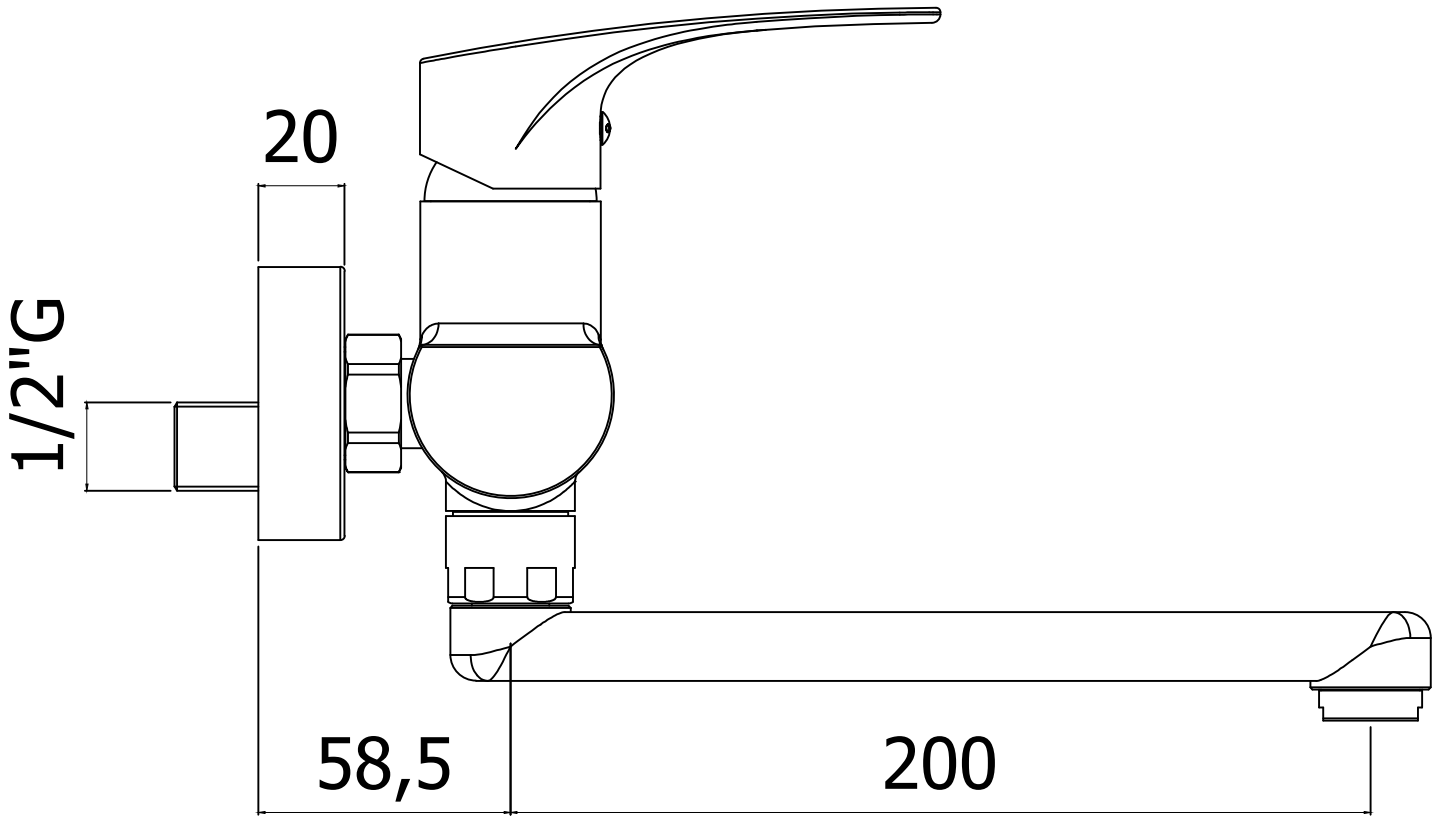
20
1/2"G
58,5
200

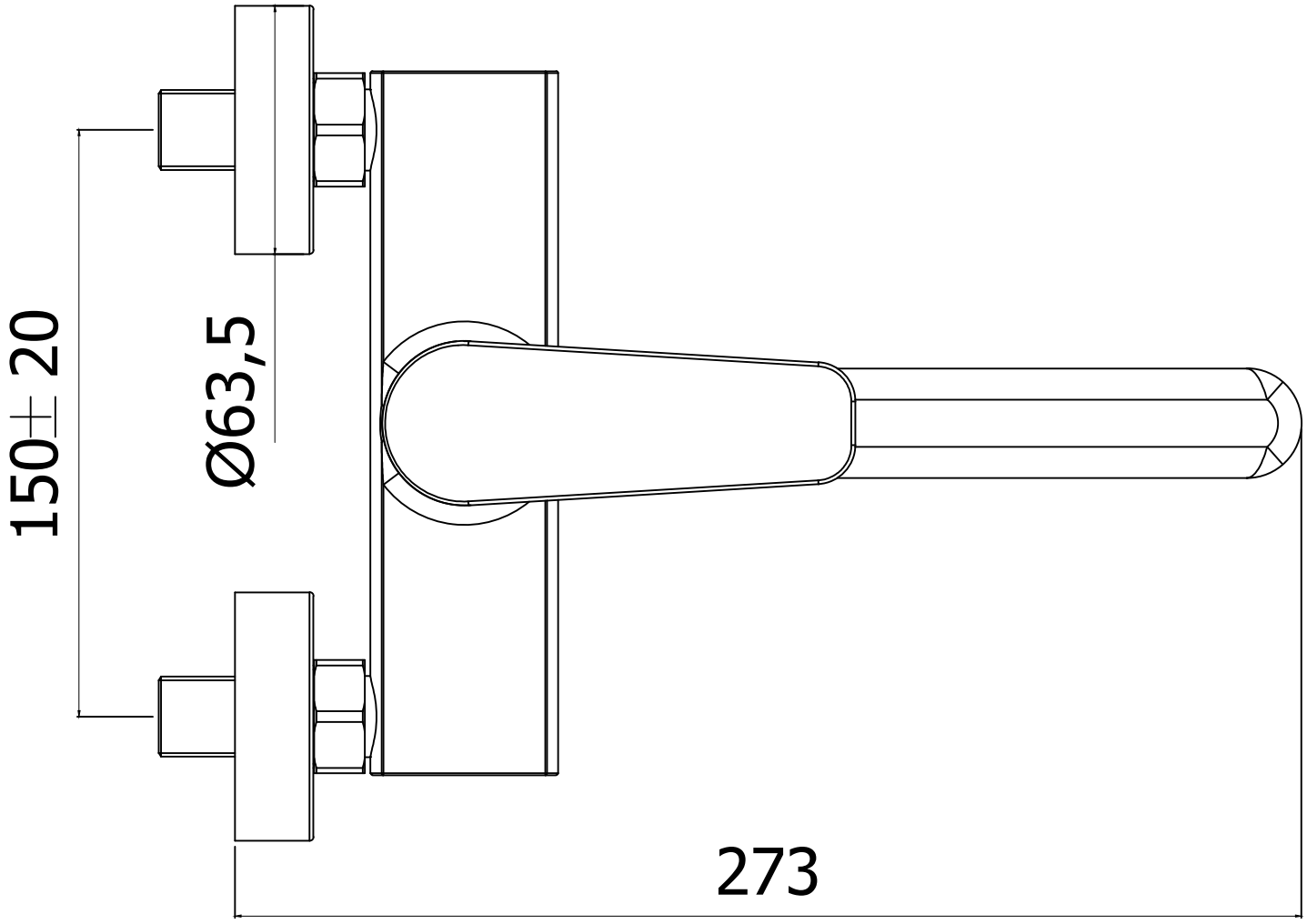
150± 20
Ø63,5
273