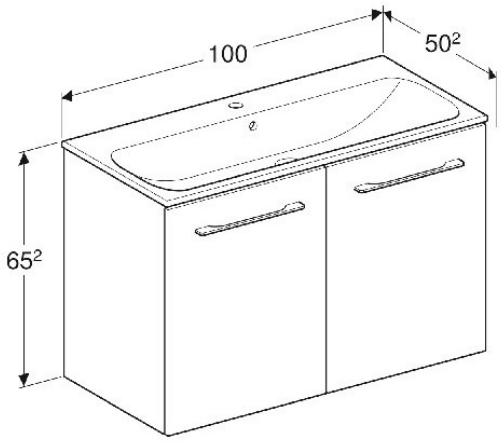
100
50²
65²

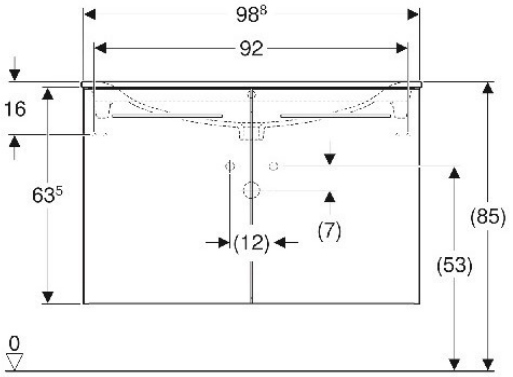
98⁸
92
16
63⁵
(12)
(7)
(85)
(53)
0

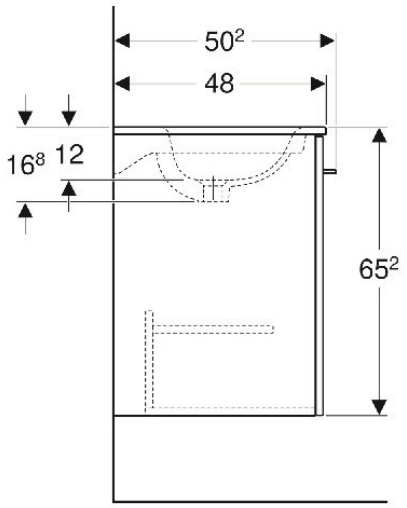
50²
48
16⁸
12
65²

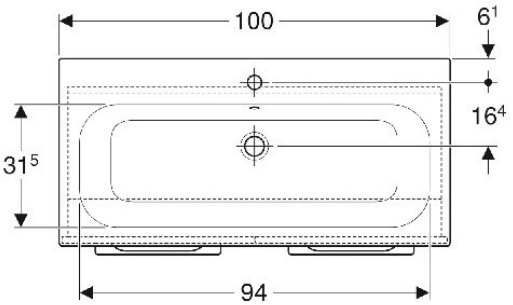
100
6¹
16⁴
31⁵
94