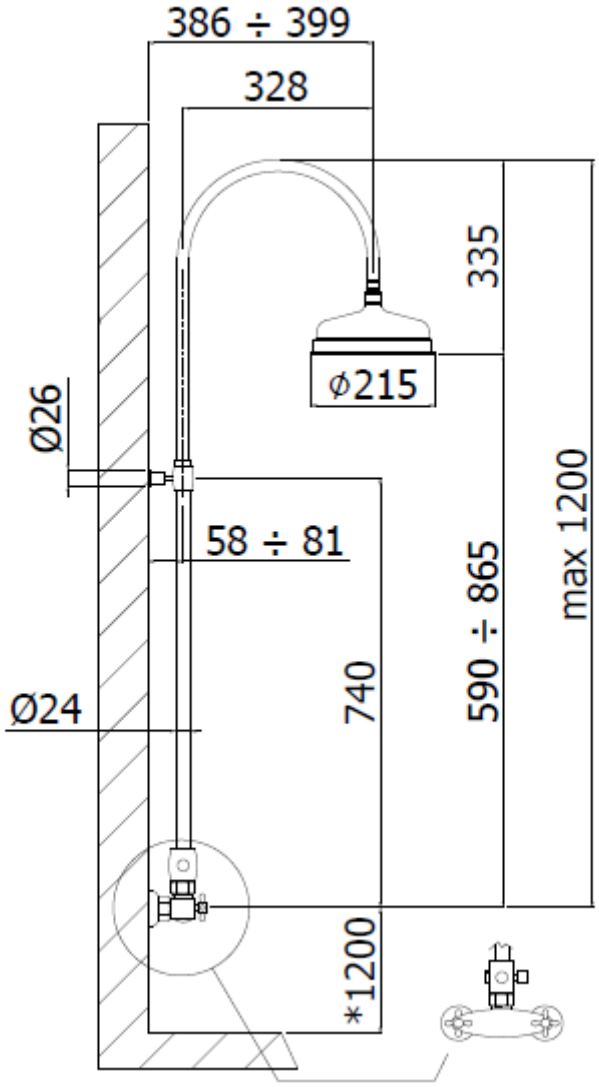
386 ÷ 399
328
335
ϕ215
Ø26
58 ÷ 81
max 1200
590 ÷ 865
740
Ø24
*1200