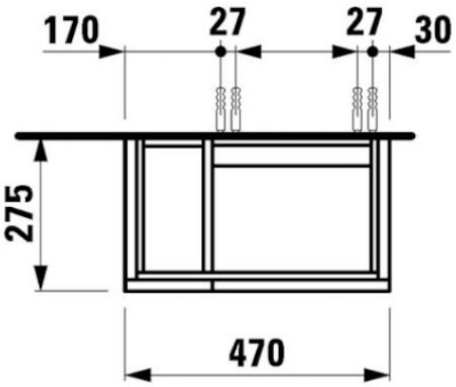
170
27
27
30
275
470

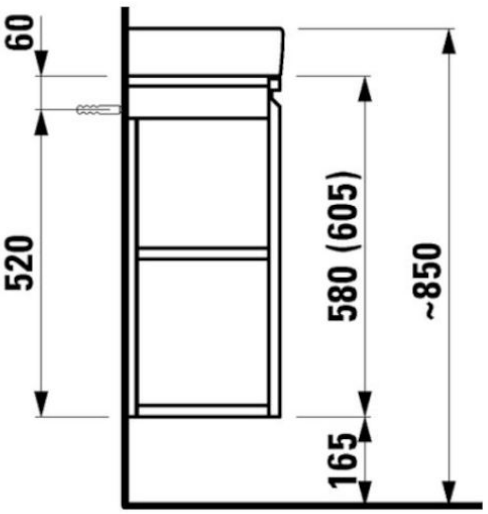
60
520
580 (605)
~850
165