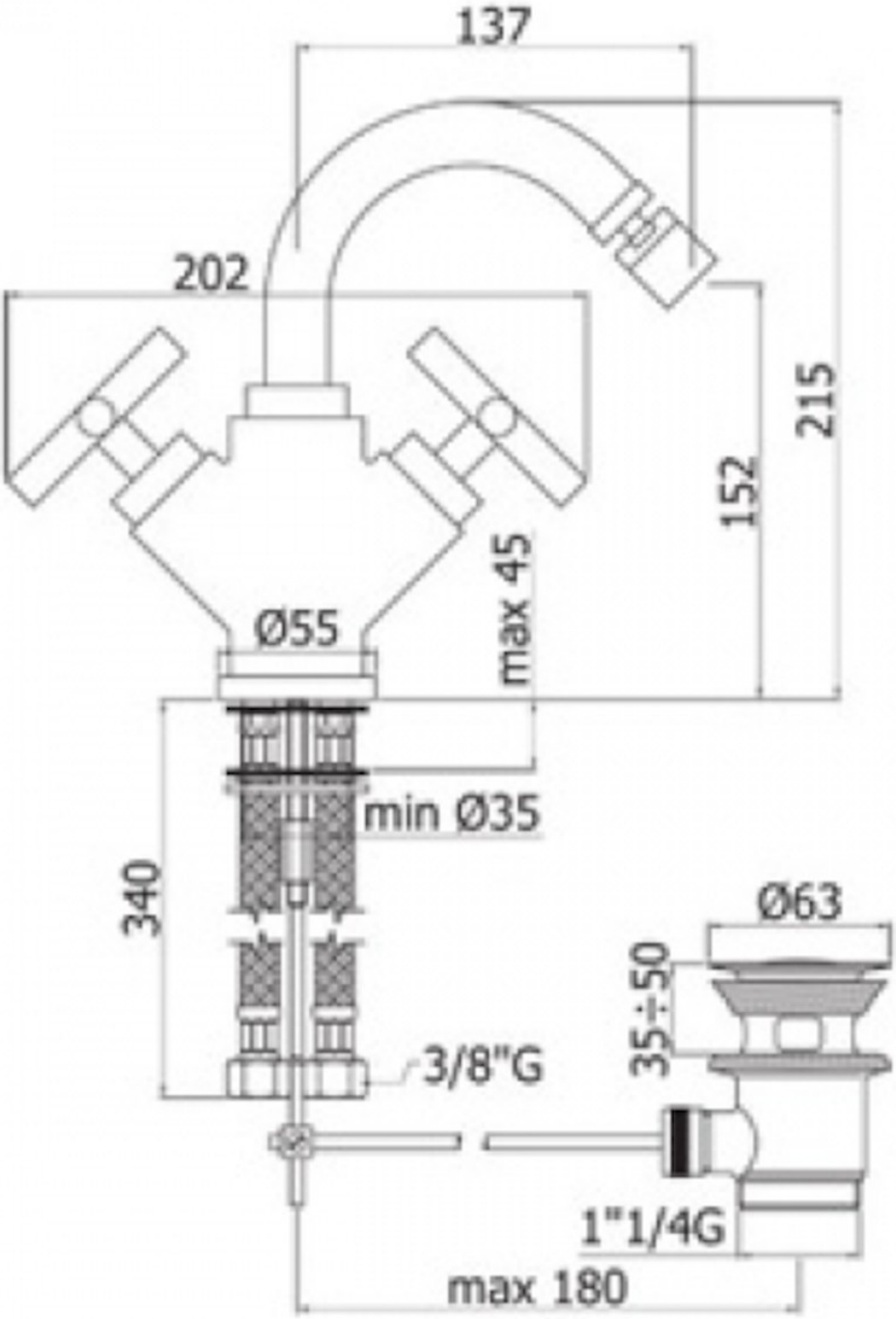
137
202
215
152
max 45
Ø55
min Ø35
340
Ø63
35÷50
3/8"G
1"1/4G
max 180