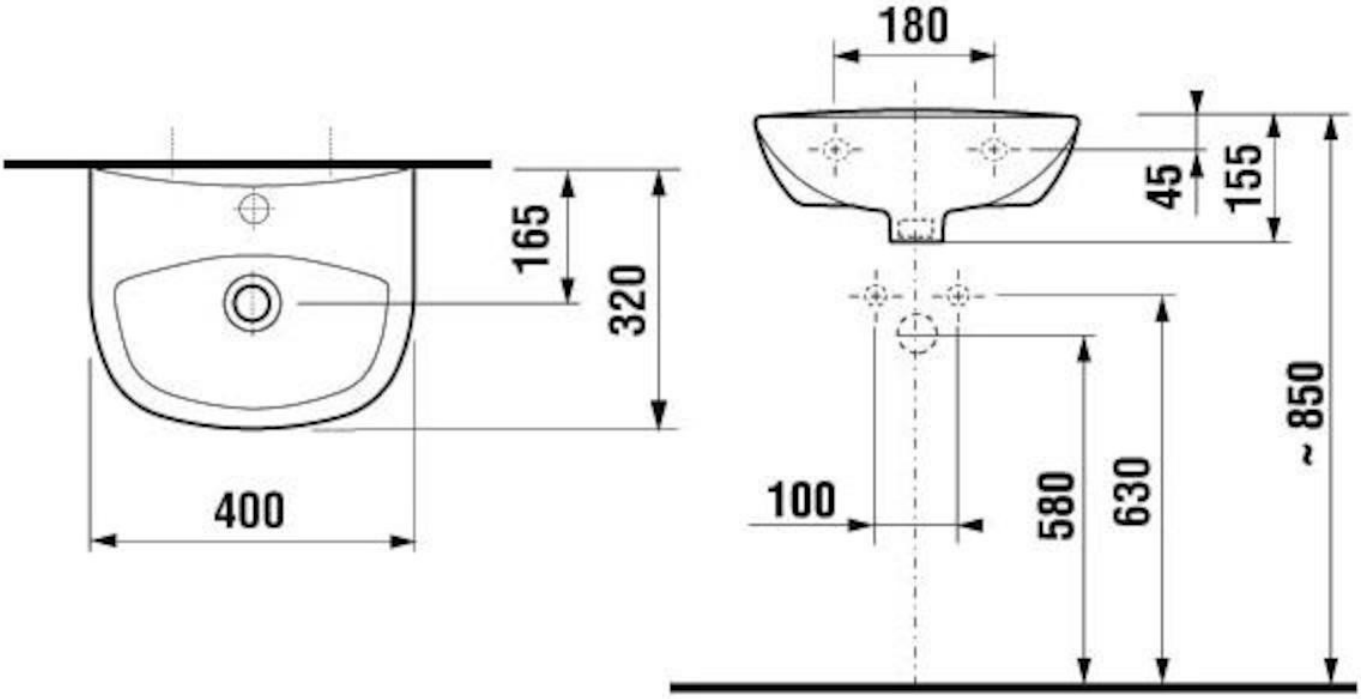
180
45
155
165
320
400
100
580
630
~ 850