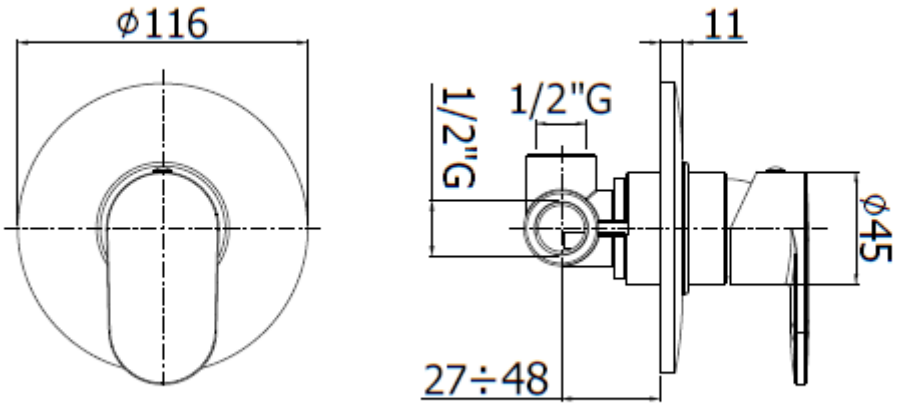
ϕ116
11
1/2"G
1/2"G
ϕ45
27÷48