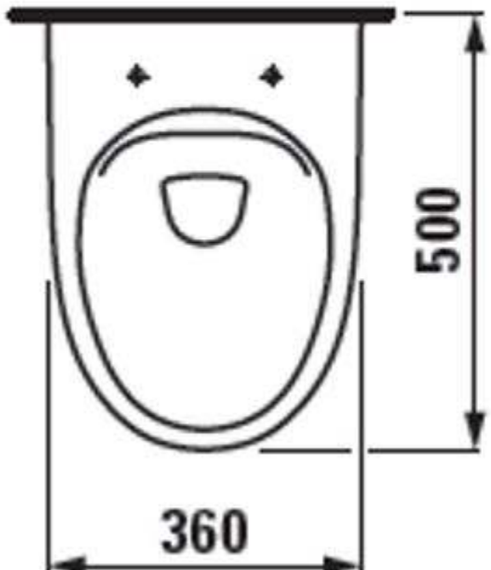
500
360

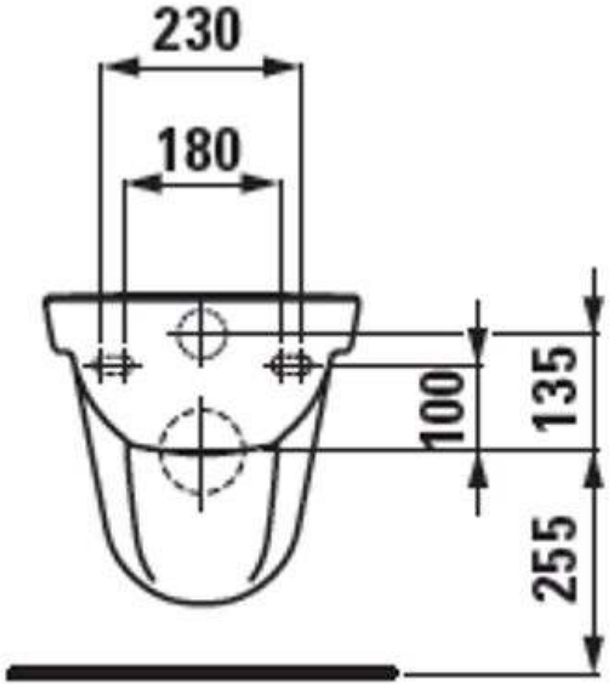
230
180
100
135
255

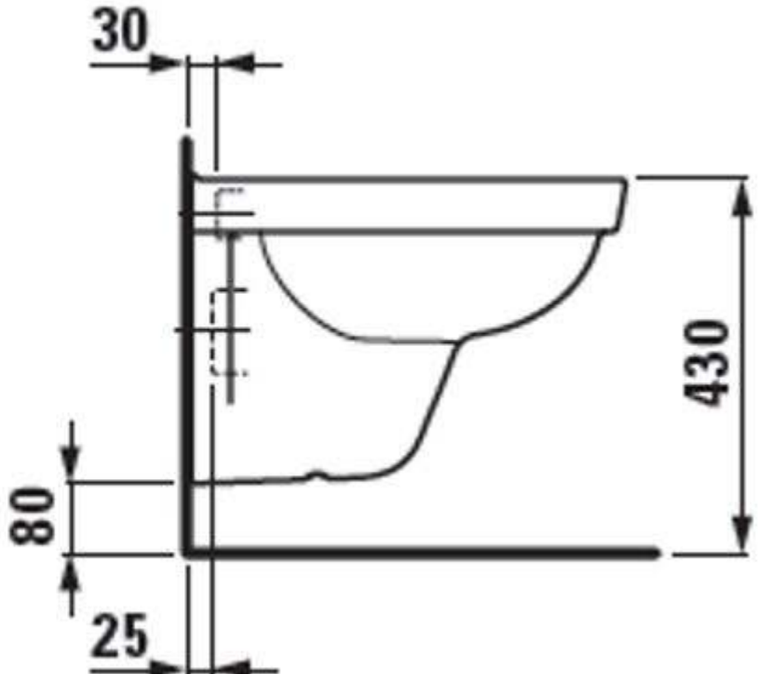
30
430
80
25