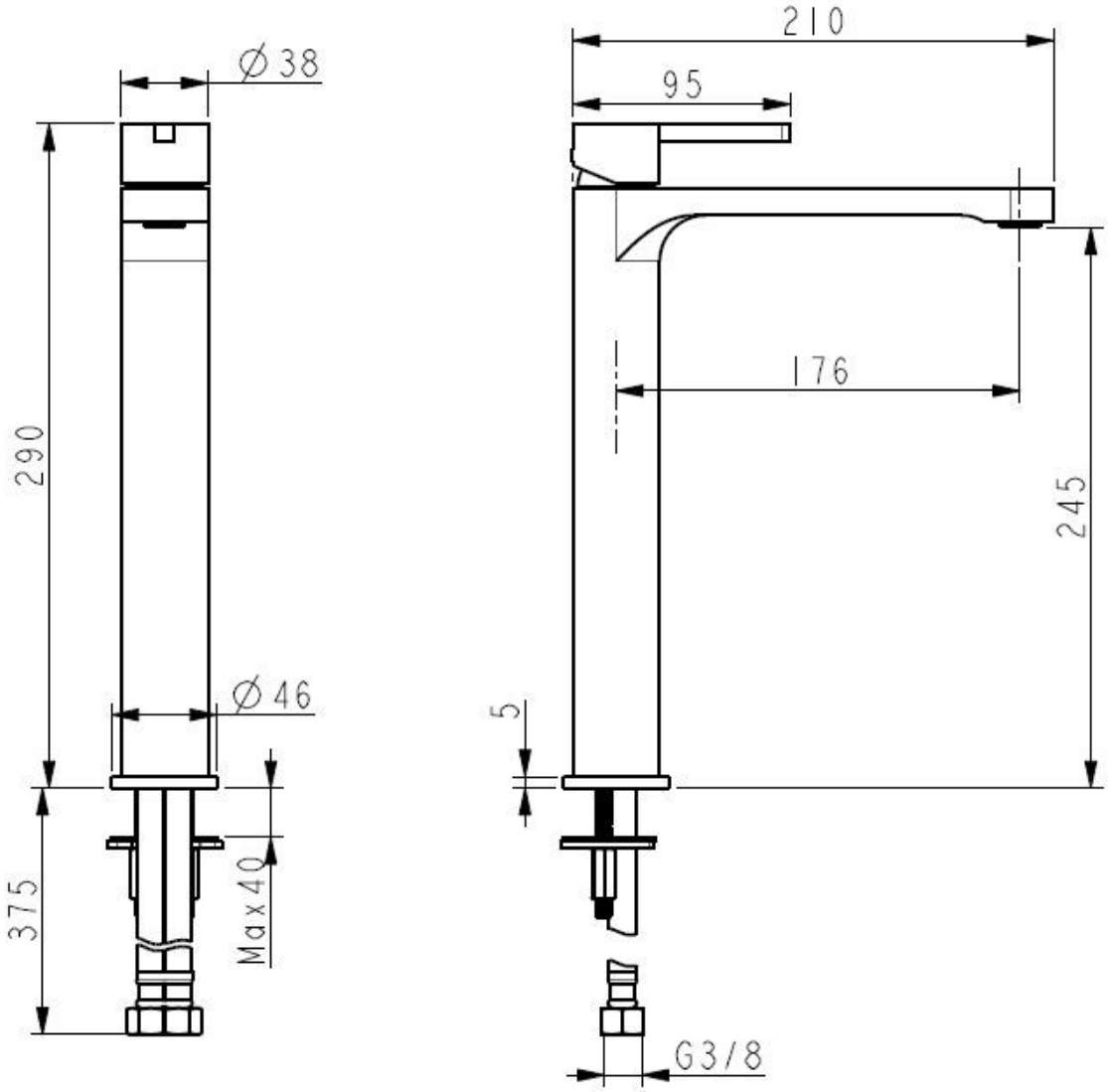
Ø38
290
Ø46
375
Max40
210
95
176
245
5
G3/8