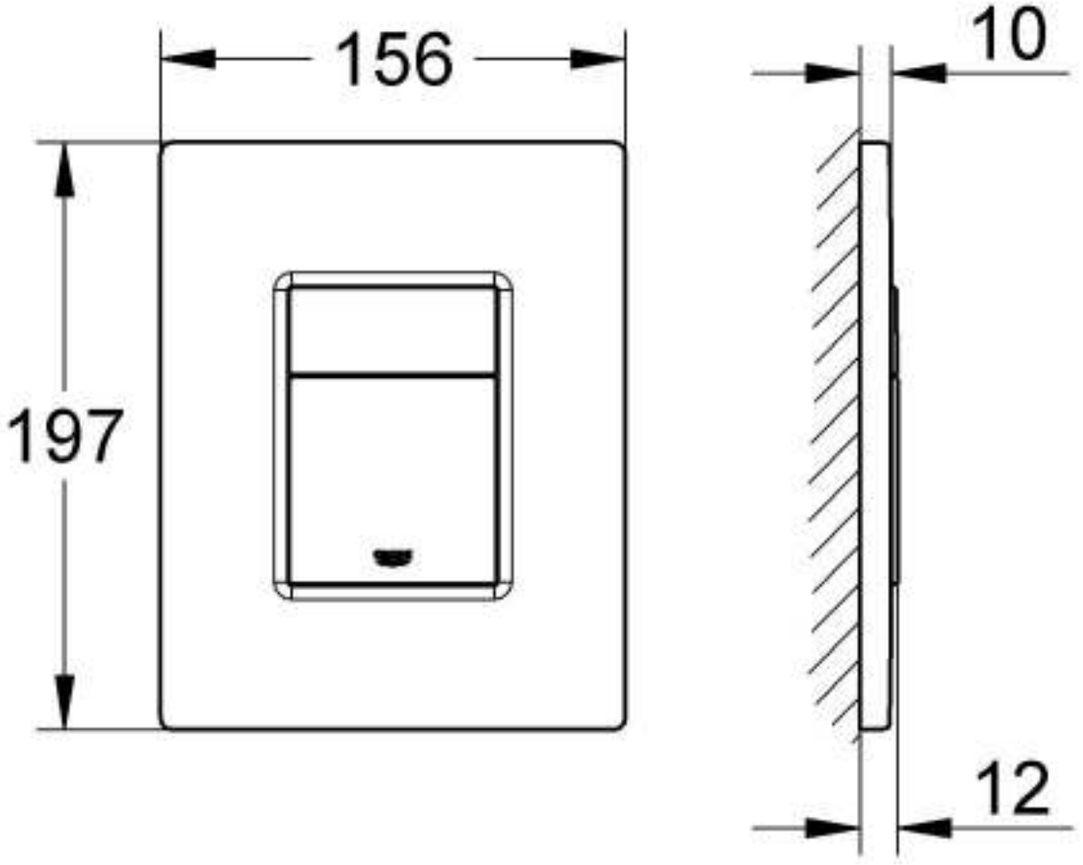
156
197
10
12