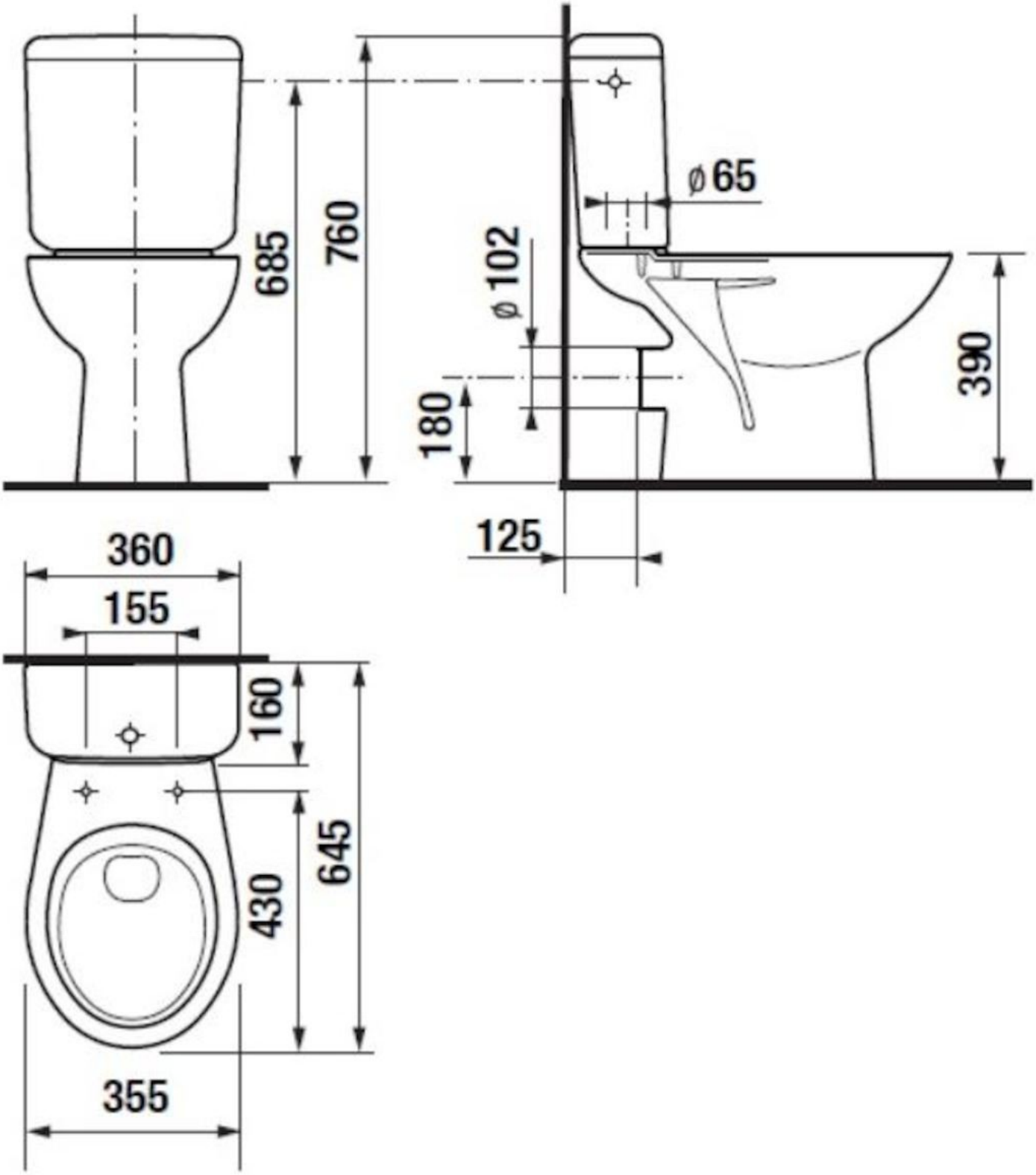
685
760
ø 65
ø 102
180
390
125
360
155
160
645
430
355