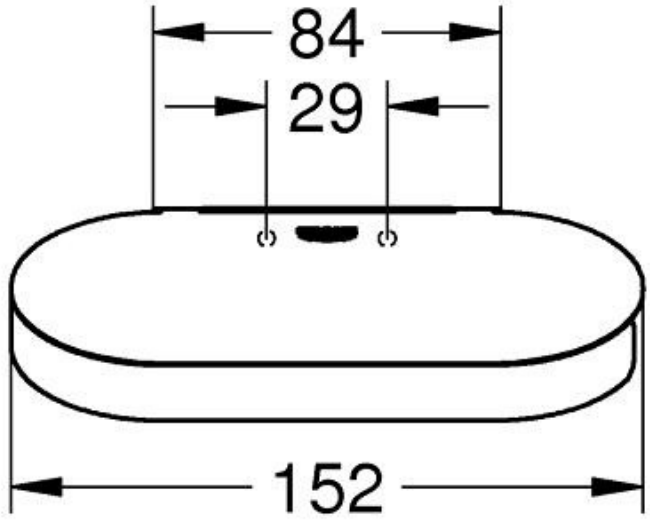
84
29
152

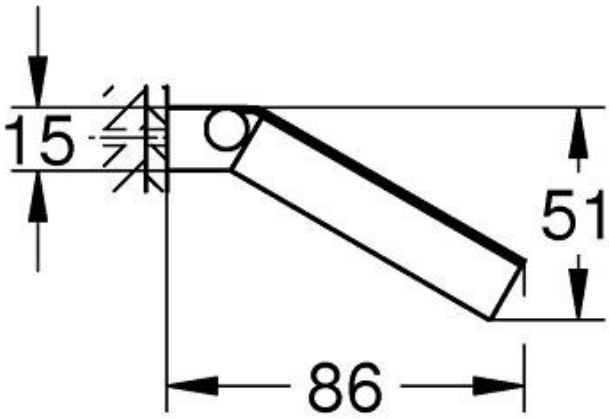
15
51
86