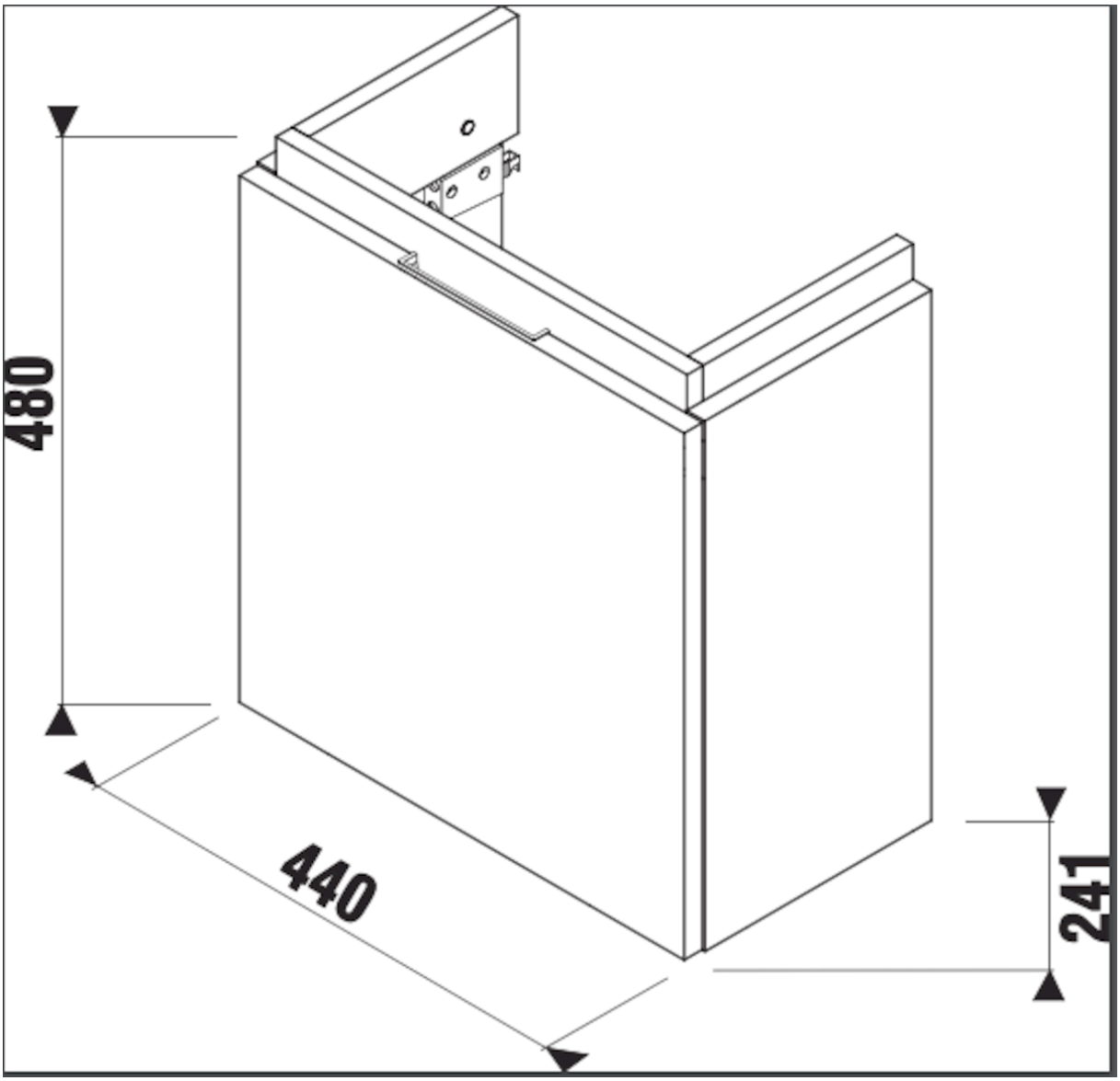
480
440
241