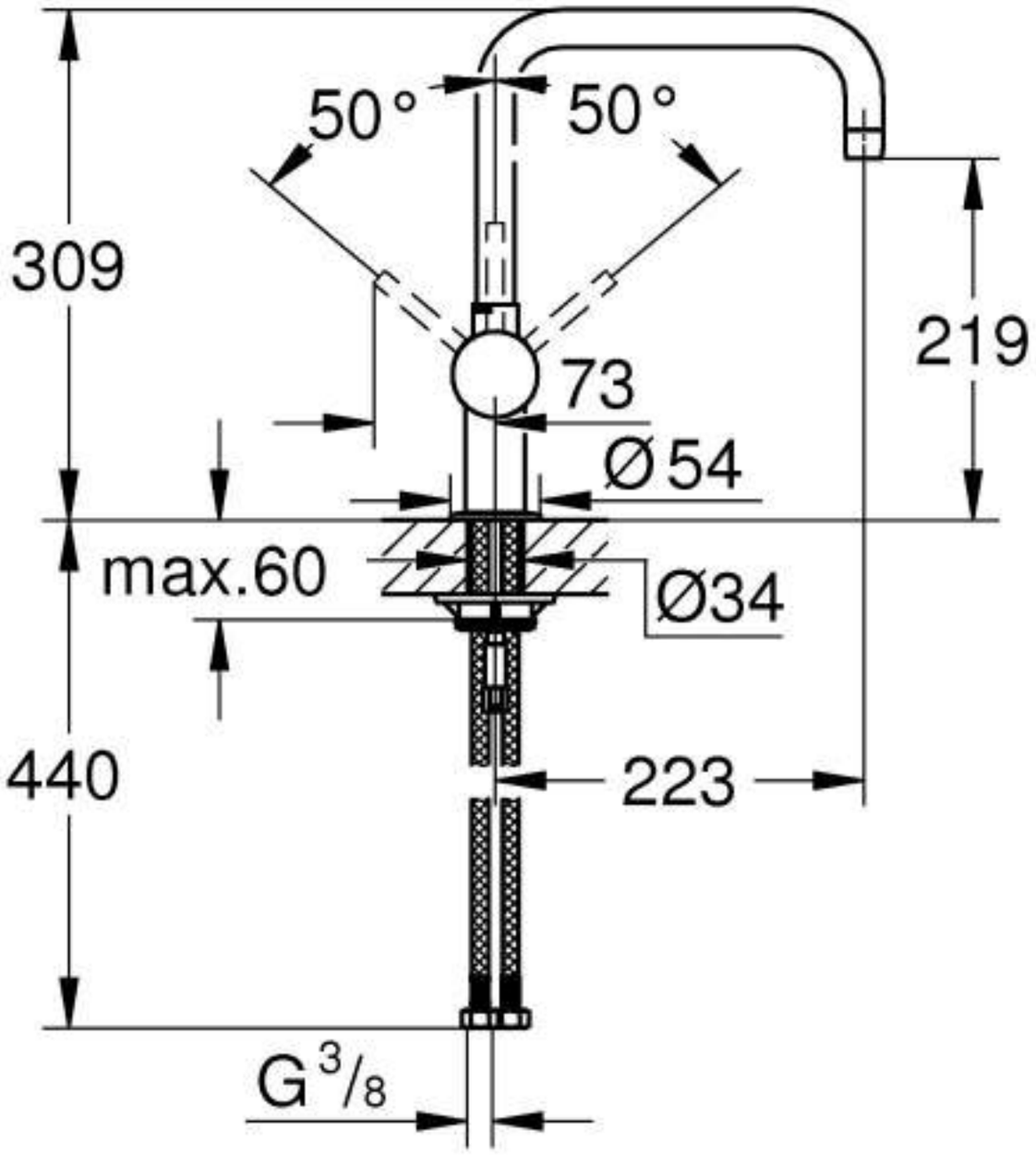
50°
50°
309
219
73
Ø54
max.60
Ø34
440
223
G 3/8

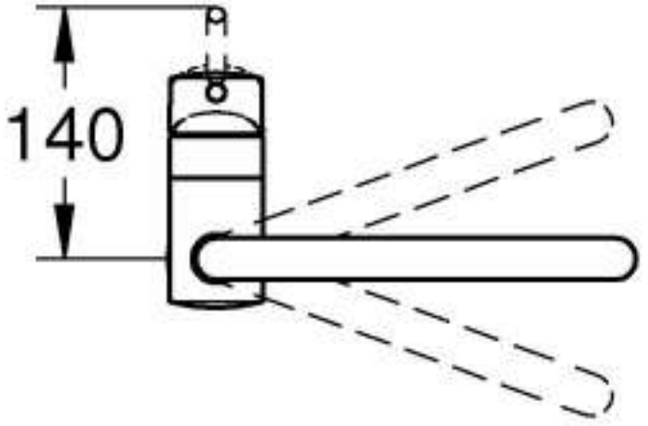
140