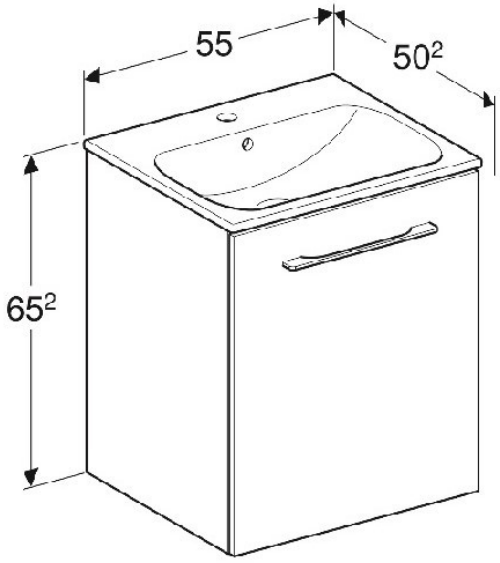
55
50²
65²

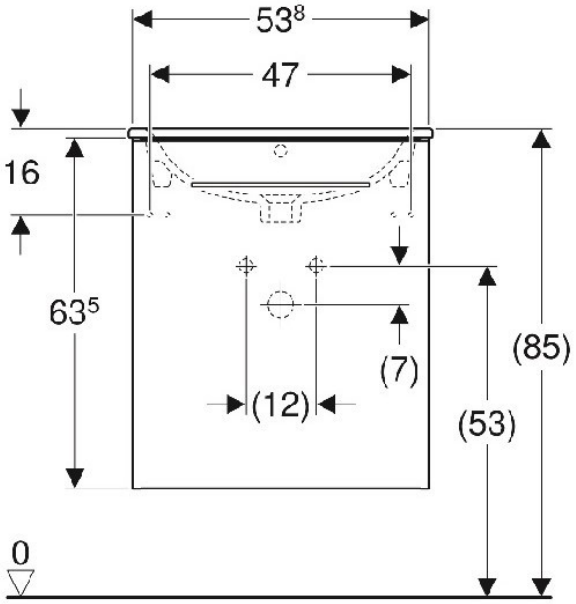
53⁸
47
16
63⁵
(7)
(12)
(85)
(53)
0

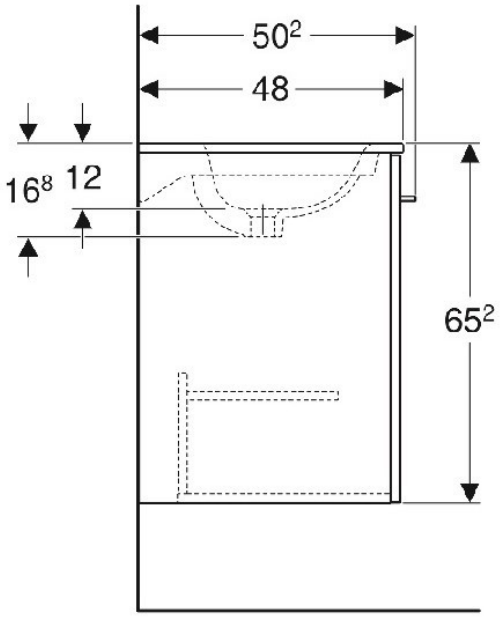
50²
48
16⁸
12
65²

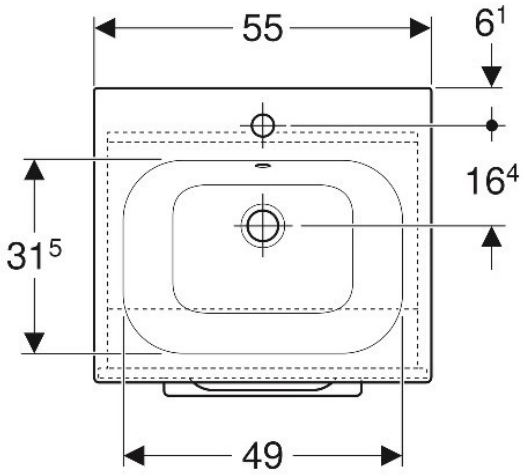
55
6¹
16⁴
31⁵
49