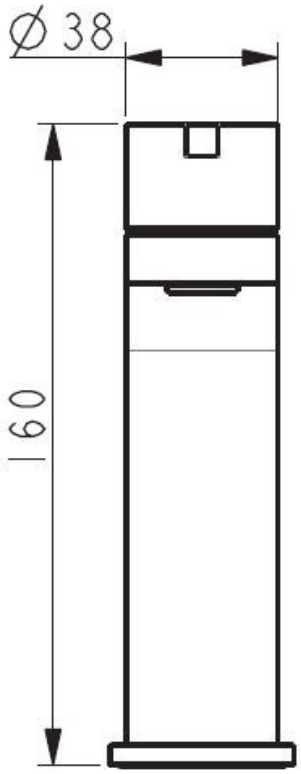
∅ 38
160

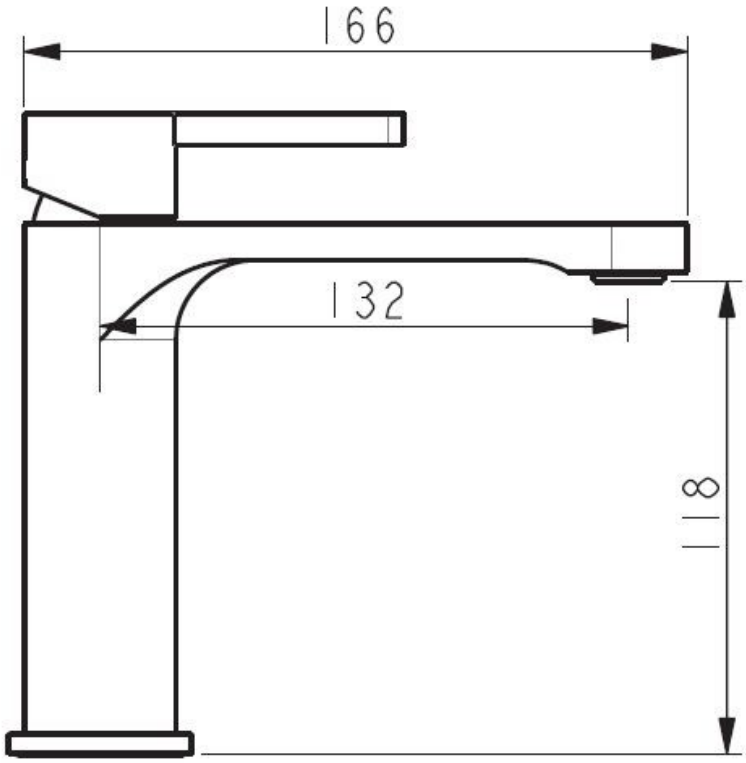
166
132
118