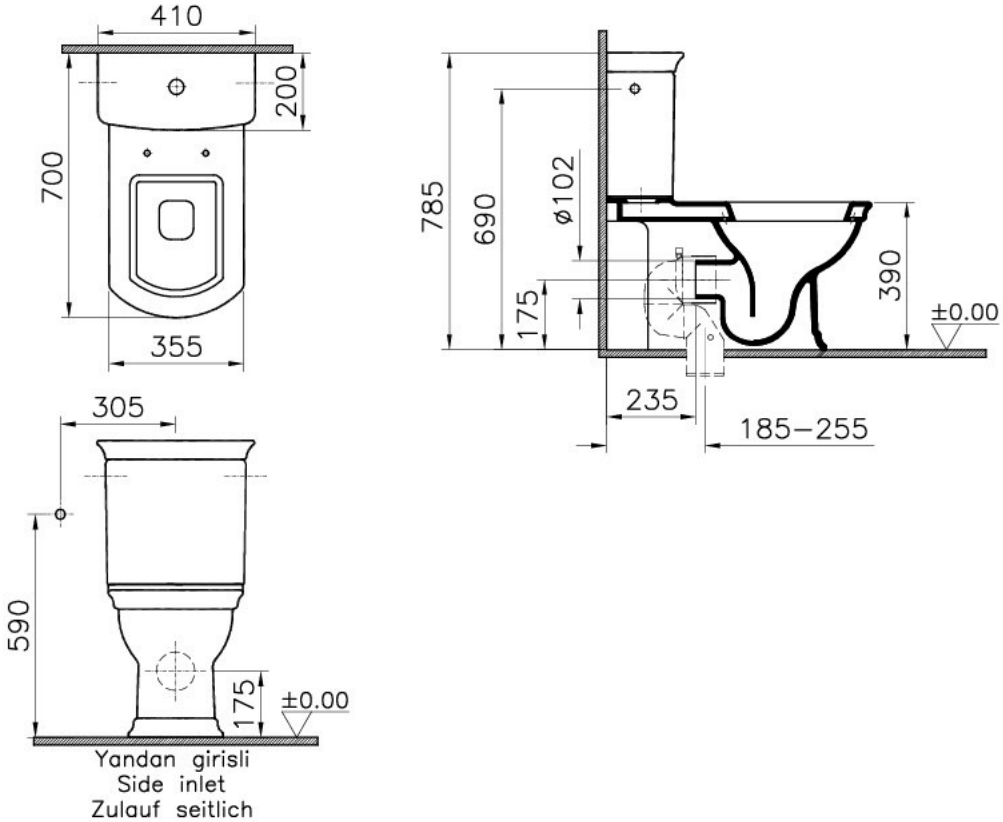
410
200
700
355
305
590
175
±0.00
785
690
ø102
175
390
±0.00
235
185–255
Yandan girisli
Side inlet
Zulauf seitlich