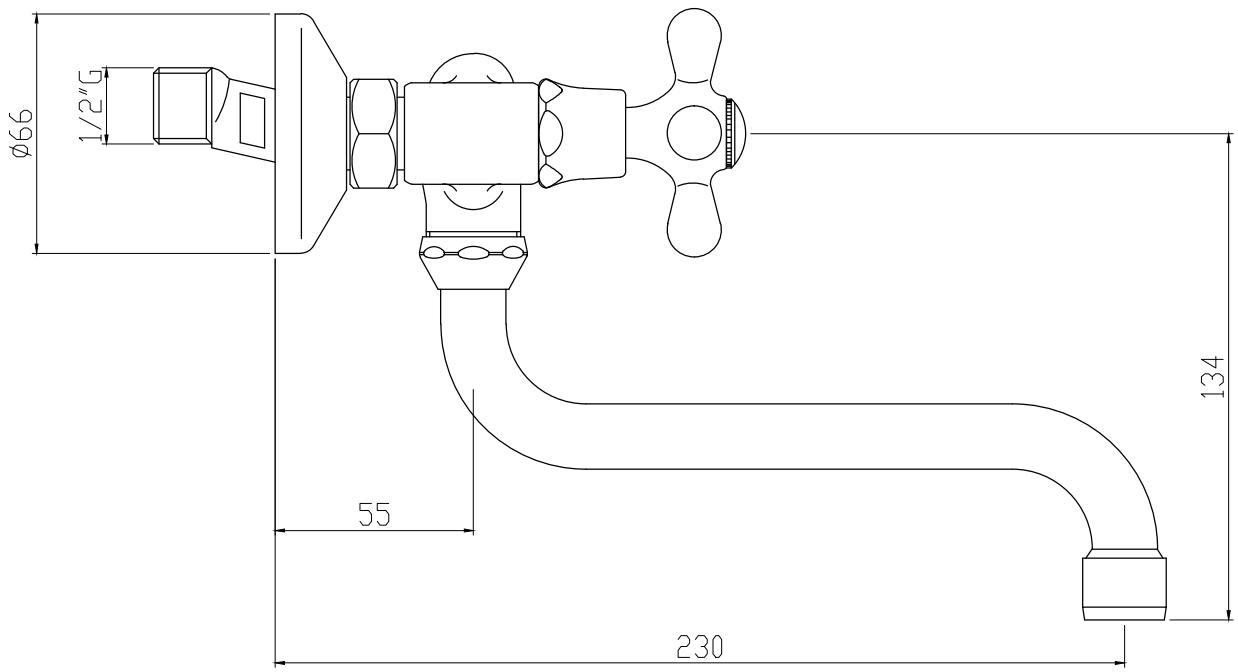

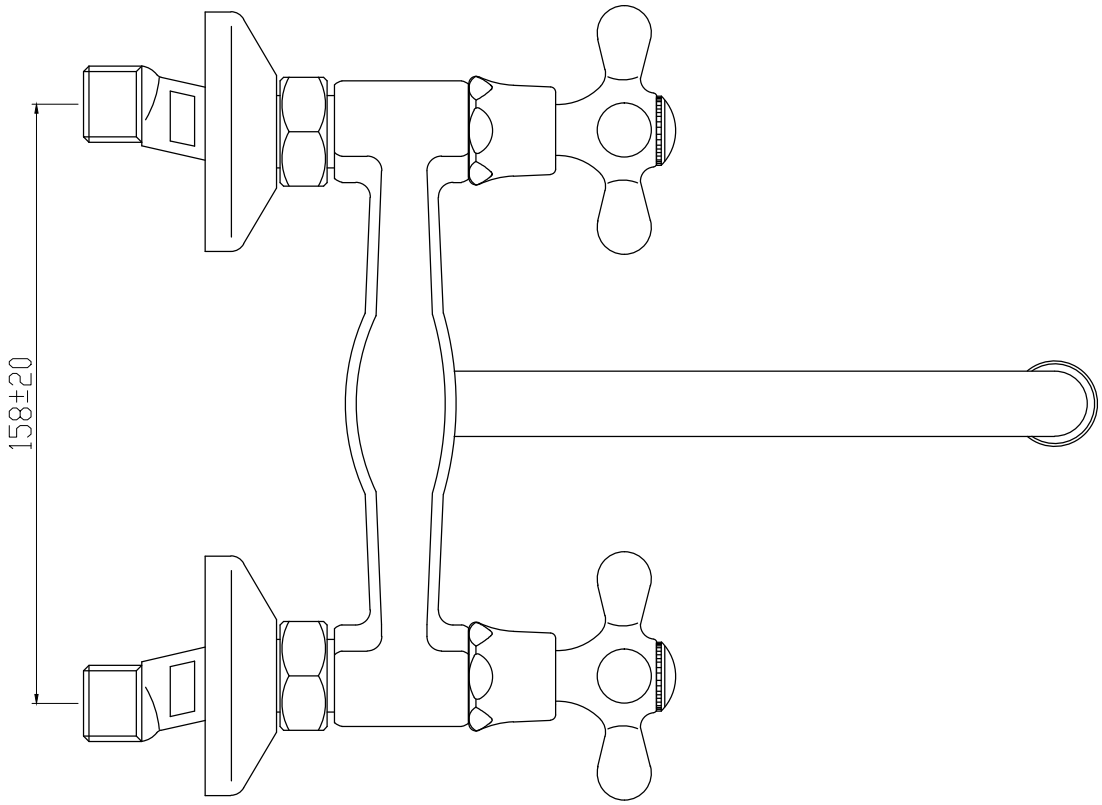

SMUSSI NON QUOTATI	RAGGI NON QUOTATI	RUGOSITA' Ra IN µm	PESO	MATERIALE	FORMATO
			GRUPPO TECNICI	VARI	A2

REVISIONE	A	B	C	D	E	F	G	H	SOSTITUISCE	DATA / FIRMA
REV.									SOSTITUITO DA	DATA / FIRMA
DATA										
NOME										

	DISEGNATO	CONTROLLATO	APPROVATO	VERIF. NORME	QUOTE SENZA INDICAZIONE DI TOLLERANZA	SCALA
DATA	08/06/2003				Tolleranza generale ± 0.1	1:1
NOME	ALTEA G.					

DESCRIZIONE

GRUPPO LAVELLO A MURO
CANNA CON AERATORE

SERIE: IRIS

CODICE N°: IR161...