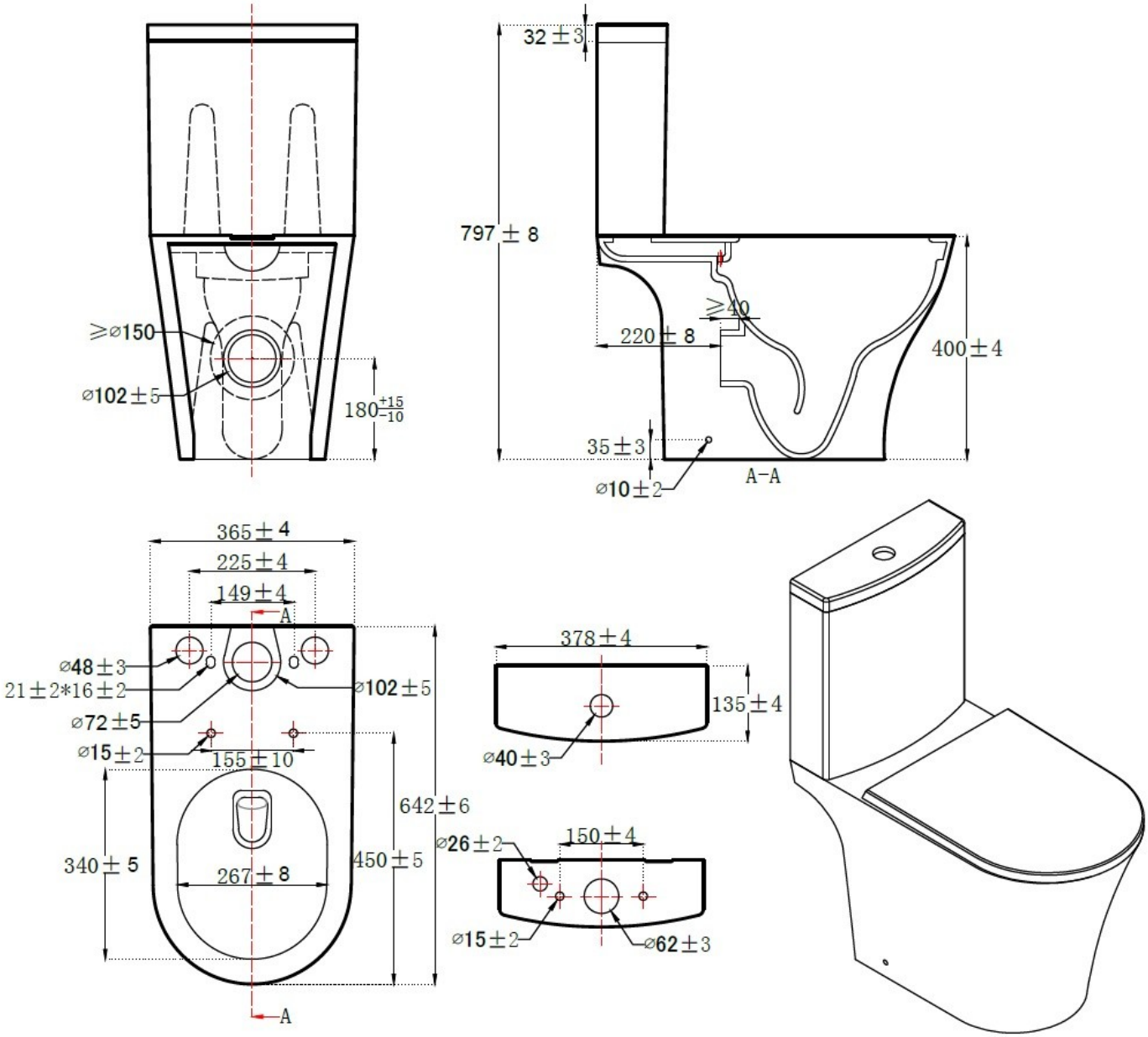
≥⌀150
⌀102±5
180+15 -10
32±3
797±8
≥40
220±8
400±4
35±3
⌀10±2
A-A
365±4
225±4
149±4
A
⌀48±3
21±2*16±2
⌀72±5
⌀15±2
155±10
⌀102±5
642±6
340±5
450±5
267±8
A
378±4
135±4
⌀40±3
150±4
⌀26±2
⌀15±2
⌀62±3