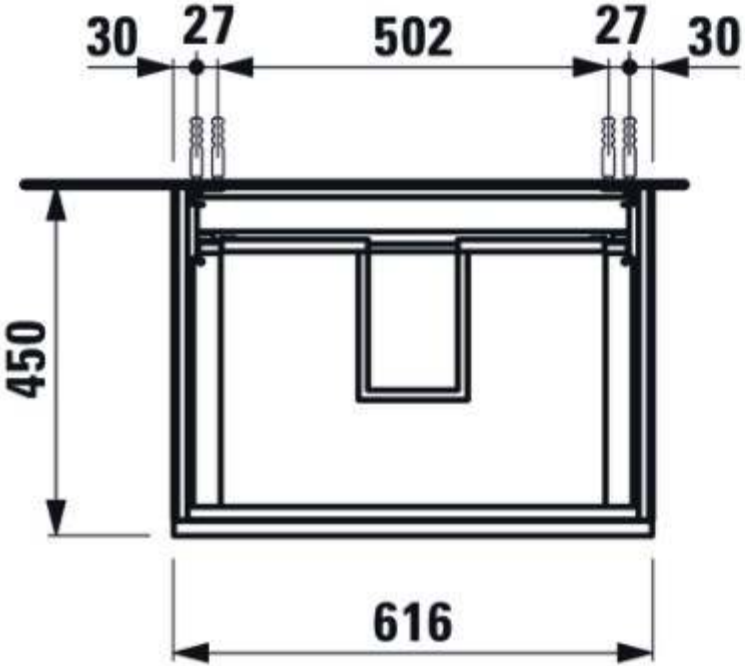
30
27
502
27
30
450
616

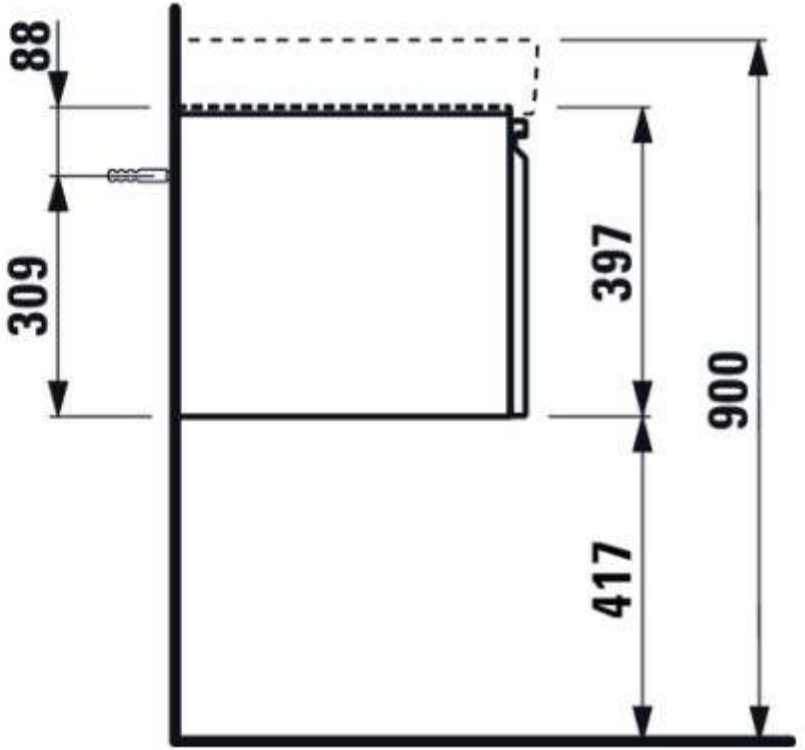
88
309
397
900
417