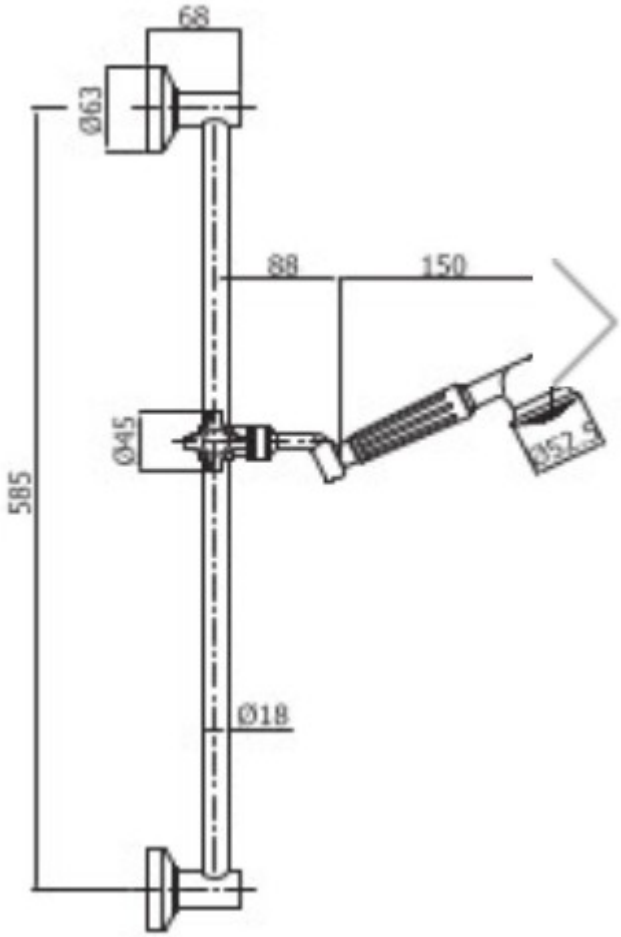
68
Ø63
88
150
Ø45
585
Ø57,9
Ø18