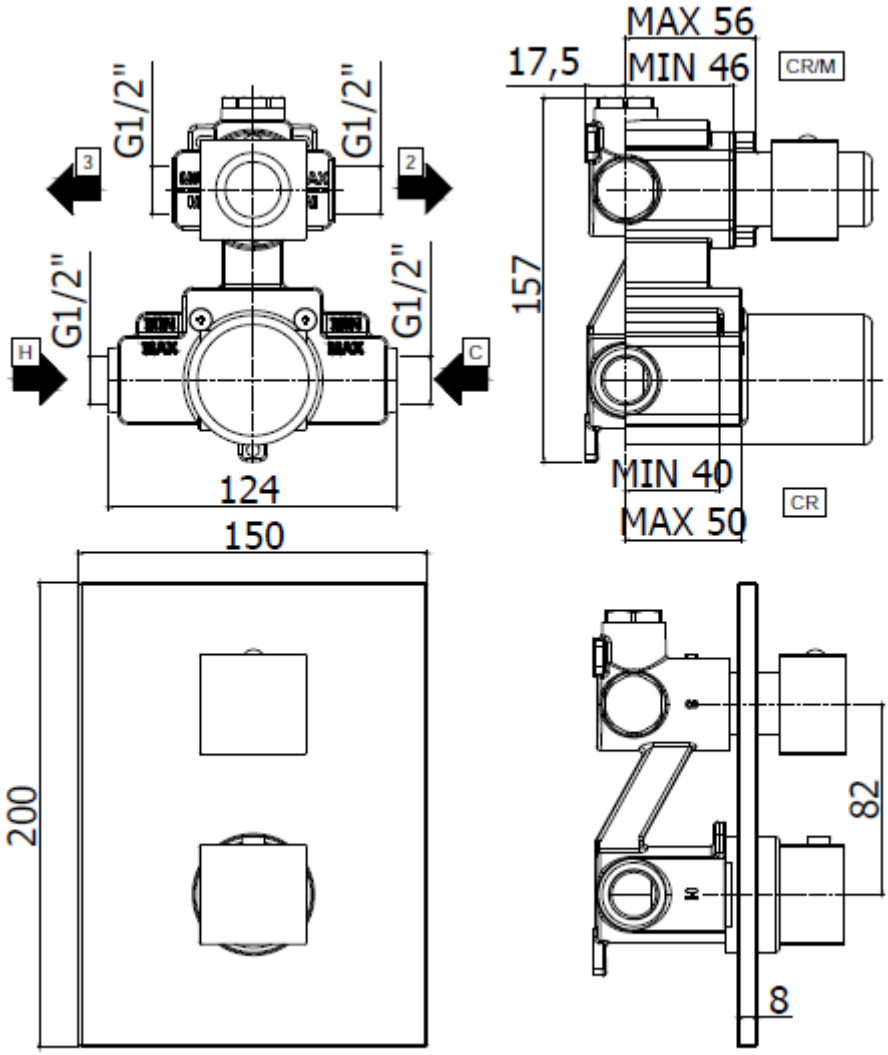
G1/2"
G1/2"
3
2
G1/2"
G1/2"
H
C
124
150
200
MAX 56
17,5
MIN 46
CR/M
157
MIN 40
MAX 50
CR
82
8